Download your local language

CZ DA DE EN ES ET FI FR HU
IT LV NL PL PT RO RU SL SV

http://fg.am/ba-manuals

Hammer®

Instrucțiuni de utilizare

GER = manual original
Alte limbi = traduceri ale manualului original

Mașina-ferăstrău cu panglică N2-38 / N3800 / N4400

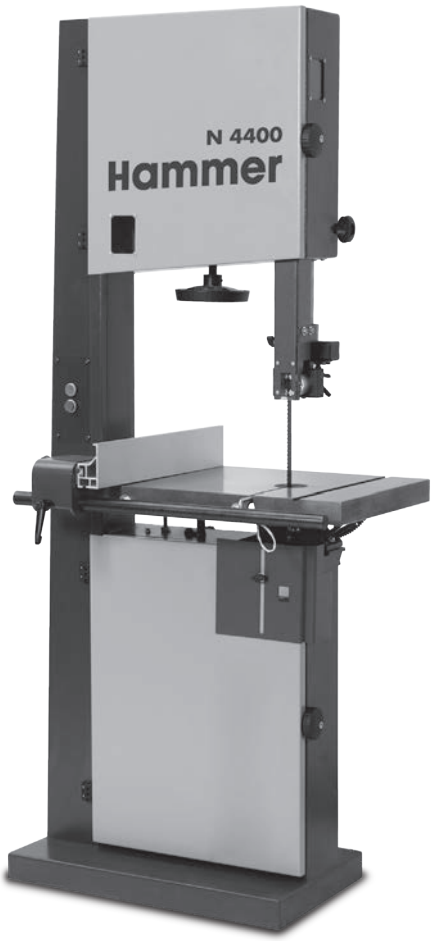

Păstrați în mod corespunzător instrucțiunile de utilizare pentru o consultare ulterioară!

Dok.ID: 500033-901_06 • Rumänisch • 2023-05-31

! **Atenție! Mașina trebuie verificată fără întârziere la primirea acesteia! În cazul în care au survenit deteriorări pe parcursul transportului, respectiv în situația în care lipsesc anumite componente, este necesară informarea fără întârziere, în scris, a transportatorului, cu întocmirea unui proces verbal al deteriorărilor constatate. Vă rugăm să-l informați fără întârziere și pe furnizorul dumneavoastră!**

Pentru siguranța dumneavoastră și a angajaților dumneavoastră trebuie să studiați pentru început cu atenție instrucțiunile de utilizare înainte de a pune în funcțiune mașina. Prezentele instrucțiuni de utilizare trebuiesc păstrate cu grijă, fiind o parte componentă a mașinii! În plus, instrucțiunile de utilizare trebuie să se afle la dispoziția utilizatorului atunci când acesta utilizează mașina sau când mașina este supusă unor lucrări de întreținere sau reparații!

HAMMER | Un produs din cadrul FELDER-GROUP!

FELDER KG
KR-Felder-Straße 1, 6060 Hall in Tirol, AUSTRIA

+43 (0) 5223 / 58 50 0
+43 (0) 5223 / 56 13 0

info@felder-group.com
www.felder-group.com

Cuprins

1 Date generale 6
1.1 Explicarea simbolurilor 6
1.2 Informații cu privire la instrucțiunile de utilizare 6
1.3 Drepturile de autor 6
1.4 Răspunderea și garanția 7
1.5 Declarația de garanție 7
1.6 Piese de schimb 7
1.7 Eliminarea 7
2 Siguranța 8
2.1 Utilizarea conform destinației 8
2.2 Conținutul instrucțiunilor de utilizare 8
2.3 Modificări și transformări la nivelul mașinii 9
2.4 Răspunderea utilizatorului 9
2.5 Cerințe la adresa personalului 9
2.6 Siguranța muncii 9
2.7 Echipamentul personal de protecție 10
2.8 Pericole care pot fi generate de mașină 10
2.9 Riscuri reziduale 11
2.10 Utilizări greșite previzibile 11
3 Declarația de conformitate 12
4 Date tehnice 14
4.1 Dimensiuni și greutate 14
4.2 Emisia sonoră 14
4.3 Condiții de exploatare și depozitare 15
4.4 Cuplarea electrică/motorul de acționare 15
4.5 Exhaustare 16
5 Structura 17
5.1 Prezentare generală 17
5.2 Plăcuța de fabricație 18
5.3 Dispozitivul automat de frânare 18
5.4 Sistemul de frânare - Calitate USA 18
6 Amplasarea și instalarea 19
6.1 Indicații de siguranță 19
6.2 Condițiile locului de amplasare 19
6.3 Amplasarea 20
6.3.1 Montarea mesei de lucru 20
6.3.2 Reglarea opritorului final de 90° al mesei de lucru 20
6.3.3 Opritorul paralel 20
6.3.4 Amplasarea și alinierea mașinii 21
6.4 Cuplarea electrică 22

Cuprins

7 Deservirea 23
7.1 Indicații de siguranță 23
7.2 Selecția și întreținerea panglicilor de ferăstrău 24
7.3 Înlocuirea/întinderea panglicii de ferăstrău 25
7.4 Înclinarea mesei 25
7.5 Reglarea ghidajului panglicii 26
7.5.1 Dispozitiv de protecție cu ajustarea înălțimii 26
7.5.2 Ghidajul panglicii de ferăstrău sus / jos (Opțional la N2-38) 26
7.5.3 Ghidajul panglicii de ferăstrău - Instrucțiuni generale 27
7.6 Pornirea / Deconectarea 28
7.7 Tehnici de lucru admise 28
7.7.1 Tăiere longitudinală de-a lungul unei linii marcate 28
7.7.2 Tăierea unor repere rotunde în direcție transversală 29
7.7.3 Tăierea unor repere așezate pe muchie 29
7.7.4 Tăierea longitudinală a unor repere strâmte sau subțiri cu opritorul longitudinal 29
7.7.5 Tăieri în unghi 30
7.7.6 Tăieri circulare 30
7.7.7 Tăiere diagonală de separare a unor repere dreptunghiulare 30
8 Mentenanța 31
8.1 Indicații de siguranță 31
8.2 Tensionarea/înlocuirea curelei de transmisie 31
8.3 Înlocuirea suprafeței de rulare din cauciuc a roții alergătoare superioare 32
8.4 Curățarea și gresarea 32
8.5 Direcția de tăiere și paralelitatea 32
8.6 Dispozitive de protecție - A se verifica eficacitatea 33
9 Deranjamente 34
9.1 Indicații de siguranță 34
9.2 Comportamentul în cazul unor defecțiuni 34
9.3 Comportamentul după remedierea defecțiunilor 34
9.4 Defecțiuni, cauze și remedii 35
10 Scheme de conexiuni / Piese de schimb 35

Allmänt

1 Date generale

1.1 Explicarea simbolurilor

Indicațiile importante referitoare la tehnica de siguranță sunt marcate cu simboluri în cadrul acestor instrucțiuni de utilizare.
Este obligatorie respectarea și aplicarea indicațiilor menționate referitoare la siguranța muncii. În aceste situații este necesar un comportament deosebit de atent pentru a preveni accidentele, vătămările corporale și daunele materiale.

Atenție! Pericol de rănire sau de moarte!
Acest simbol marchează indicațiile a căror nerespectare poate duce la afecțiuni ale sănătății, la răniri, la cauzarea unor handicapuri permanente sau la deces.

Atenție! Pericol de electrocutare!
Acest simbol atenționează cu privire la pericolele datorate curentului electric. În cazul nerespectării indicațiilor de siguranță se pot produce răniri grave sau poate interveni decesul. Efectuarea lucrărilor este permisă numai unui electrician specializat și instruit.

Atenție! Daune materiale!
Acest simbol marchează indicații a căror nerespectare poate duce la deteriorări, la funcționarea necorespunzătoare, respectiv la defectarea mașinii.

Observație:
Acest simbol indică recomandări și informații care trebuiesc respectate pentru o utilizare eficientă și fără deranjamente a mașinii.

1.2 Informații cu privire la instrucțiunile de utilizare

Prezentele instrucțiuni de utilizare descriu modalitatea de gestionare în condiții de siguranță și corectă a mașinii. Este necesară respectarea indicațiilor și a normelor de siguranță, precum și a reglementărilor locale de prevenire a accidentelor aplicabile pentru domeniul respectiv de utilizare, la care se adaugă normele generale de siguranță.
Înainte de începerea oricăror lucrări la mașină, este necesară citirea integrală a instrucțiunilor de utilizare, în special a capitolului „Siguranță", cu normele de siguranță în cauză. Este necesară înțelegerea conținutului. Instrucțiunile de utilizare sunt parte componentă a mașinii. Ele trebuiesc păstrate în imediata apropiere a mașinii, fiind accesibile în orice moment.
În caz de înstrăinare, instrucțiunile de utilizare trebuiesc predate în mod obligatoriu împreună cu mașina.

1.3 Drepturile de autor

Instrucțiunile de utilizare au caracter confidențial.
Acestea sunt destinate exclusiv persoanelor care își desfășoară activitatea la mașină și cu aceasta. Toate elementele de conținut, textele, desenele, ilustrațiile și alte reprezentări sunt protejate conform normelor referitoare la drepturile de autor și fac obiectul normelor de proprietate intelectuală. Orice formă de utilizare abuzivă este pasibilă de pedeapsă.

Acest manual in intregime sau parte a lui nu poate fi transferat catre terti sau copiat sub nici o forma si continutul nu poate fi utilizat sau comunicat fara acordul scris al producatorului.
Încălcarea acestor obligații îndreptățește la solicitarea de despăgubiri. Sunt rezervate și drepturi suplimentare.
Ne rezervăm dreptul de a valorifica toate drepturile de proprietate industrială.

1.4 Răspunderea și garanția

Toate datele și indicațiile din prezentele instrucțiuni de utilizare au fost redactate cu respectarea normelor valabile, a stadiului tehnicii, precum și a experienței și a informațiilor obținute de noi de-a lungul timpului. Înainte de începerea oricăror lucrări la mașină și cu aceasta, este necesară citirea cu atenție a prezentelor instrucțiuni de utilizare! Pentru defecțiunile și prejudiciile cauzate ca urmare a nerespectării instrucțiunilor de utilizare, producătorul nu preia nici un fel de răspundere. Textul și ilustrațiile nu corespund în mod obligatoriu furnizării.

Imaginile și graficele nu corespund scalei 1:1. În cazul execuțiilor speciale, al opțiunilor suplimentare comandate sau ca urmare a celor mai recente evoluții tehnice, furnizarea poate diferi față de datele și instrucțiunile descrise în acest document, precum și față de ilustrații. Dacă aveți întrebări, vă rugăm să vă adresați producătorului. Ne rezervăm dreptul de a efectua modificări tehnice cu privire la produs în cadrul îmbunătățirii instrucțiunilor de utilizare și al perfecționării acestora.

1.5 Declarația de garanție

Perioada pentru care se acordă garanția se orientează în funcție de reglementările naționale și poate fi consultată la adresa de Internet www.felder-group.com.

1.6 Piese de schimb

! **Atenție! Daune materiale!**
Piesele de schimb necorespunzătoare sau cu defecte pot duce la deteriorări, la o funcționare necorespunzătoare sau la defectarea totală a mașinii.

În cazul utilizării unor piese de schimb neautorizate, toate pretențiile la garanție, service, despăgubire și răspundere civilă împotriva producătorului sau a împuterniciților, distribuitorilor și reprezentanților acestuia își pierd valabilitatea.
A se folosi numai piese de schimb originale ale producătorului.

i **Observație: Piesele de schimb originale, a căror utilizare este autorizată, sunt menționate într-un catalog separat de piese de schimb anexat mașinii.**

1.7 Eliminarea

⚠ **Atenție! Deșeurile electrice, componentele electronice, lubrifianții și alte materiale auxiliare reprezintă deșeuri speciale, eliminarea acestora fiind permisă numai firmelor specializate și autorizate în acest scop!**

În cazul în care se dorește casarea mașinii după expirarea duratei de viață, toate componentele trebuiesc separate în funcție de clasele de materiale pentru a permite o valorificare ulterioară sau o casare diferențiată. Întreaga structură este alcătuită din oțel, motiv pentru care este posibilă realizarea unei separări fără probleme.

În plus, acest material este ușor de eliminat, nu reprezintă o poluare pentru mediu și nu prezintă pericol pentru siguranța personalului. La eliminare este necesară respectarea prevederilor internaționale și a reglementărilor valabile în țara de destinație, cu aplicarea suplimentară a tuturor normelor aplicabile de protecție a mediului.

2 Siguranța

Mașina este realizată conform regulilor tehnice în vigoare și recunoscute la data conceperii și execuției acesteia, fiind considerată ca oferind siguranță în exploatare.
Această mașină poate fi o sursă de pericole în cazul în care nu este utilizată de personal instruit corespunzător, dacă este folosită incorect sau dacă se încalcă destinația de exploatare. Capitolul „Siguranță" oferă o imagine generală asupra tuturor aspectelor de siguranță necesare pentru o protecție optimă a persoanelor, precum și pentru operarea în siguranță și fără deranjamente a mașinii. Suplimentar, celelalte capitole ale acestor instrucțiuni de utilizare conțin indicații de siguranță concrete, marcate cu simboluri, pentru prevenirea pericolelor. În plus, este necesară respectarea pictogramelor, a plăcuțelor și a inscripționărilor aplicate la nivelul mașinii. Nu este permisă îndepărtarea acestora. Ele se vor menține într-o stare lizibilă.

2.1 Utilizarea conform destinației

! Atenție! Daune materiale!
Prelucrarea altor materiale decât cea a lemnului este permisă numai după obținerea consimțământului scris din partea producătorului. Siguranța în exploatare este garantată numai în cazul în care mașina este utilizată conform destinației.

Echipamentul descris in acest manual este destinat numai pentru procesarea lemnului si a altor materiale similare.

Acesta include toate materialele tip panou de lemn (PAL, OSB, MDF, placaj) chiar daca sunt melaminate sau au aplicat cant din plastic sau aluminiu. Celelalte materiale sunt carton, pluta, os precum si toate plasticele rigide (termo si termoset) atata timp cat prelucrarea acestora nu duce la aparitia prafului, spanurilor sau a reziduurilor degradabile termic.

Acesta informatie poate fi gasita in paginile privind siguranta si protectia muncii.

Din categoria utilizării conform destinației prevăzute face parte și respectarea corectă a condițiilor de exploatare, precum și a prevederilor și indicațiilor din instrucțiunile de utilizare.

Este permisă utilizarea mașinii numai cu piese și accesorii originale ale producătorului.

Atenție! Orice altă utilizare diferită sau care contravine destinației este interzisă și este considerată neconformă. Sunt excluse pretențiile de orice natură la adresa producătorului, respectiv la adresa persoanelor împuternicite de acesta în cazul utilizării neconforme destinației prevăzute pentru mașină. Pentru toate prejudiciile generate ca urmare a utilizării fără respectarea destinației prevăzute, răspunderea aparține exclusiv utilizatorului.

2.2 Conținutul instrucțiunilor de utilizare

Orice persoană împuternicită să execute lucrări la mașină sau cu aceasta trebuie să citească și să înțeleagă instrucțiunile de utilizare înainte de a începe lucrările la nivelul mașinii. Această prevedere se aplică și în situația în care persoana respectivă a mai lucrat cu o asemenea mașină sau cu o mașină similară sau dacă a fost instruită de către producător.

Cunoașterea conținutului instrucțiunilor de utilizare reprezintă una dintre condiții pentru a putea proteja personalul împotriva pericolelor, precum și pentru a putea evita erorile, ceea ce duce la exploatarea în siguranță și fără perturbări a mașinii. Se recomandă beneficiarului să solicite personalului confirmarea faptului că a luat la cunoștință conținutul prezentelor instrucțiuni de utilizare.

2.3 Modificări și transformări la nivelul mașinii

Pentru evitarea pericolelor și garantarea unei performanțe optime, nu este permisă efectuarea de completări sau transformări la nivelul mașinii neaprobate explicit de către producător.
Toate pictogramele, panourile și inscripționările trebuiesc menținute într-o formă lizibilă și nu se permite îndepărtarea acestora. Pictogramele, panourile și inscripționările deteriorate sau ilizibile trebuiesc înlocuite fără întârziere.

2.4 Răspunderea utilizatorului

Aceste instrucțiuni de utilizare trebuiesc păstrate în imediata apropiere a mașinii, fiind accesibile în orice moment persoanelor care utilizează mașina. Este permisă utilizarea mașinii numai în stare tehnică ireproșabilă și care să confere siguranță în exploatare. Înainte de fiecare pornire, mașina trebuie verificată cu privire la deficiențele evidente și la starea intactă. Indicațiile din instrucțiunile de utilizare trebuiesc respectate integral și fără excepții!
Pe lângă instrucțiunile de siguranță și indicațiile din prezentele instrucțiuni de utilizare, se vor respecta și se vor aplica normele pentru prevenirea accidentelor în vigoare la locul folosirii mașinii, precum și reglementările cu caracter general în domeniul siguranței și cele referitoare la protecția mediului.
Beneficiarul și personalul autorizat de acesta răspund pentru exploatarea ireproșabilă a mașinii, precum și pentru stabilirea clară a competențelor la efectuarea lucrărilor de instalare, operare, întreținere și curățare a mașinii. Mașina, sculele și accesoriile trebuie depozitate în așa fel încât să nu fie accesibile copiilor.

2.5 Cerințe la adresa personalului

Lucrările la mașină și cu aceasta pot fi efectuate numai de personal specializat, autorizat și instruit. Personalul trebuie să dispună de instruire cu privire la pericolele care pot apărea, precum și la funcțiile mașinii. Din categoria personalului specializat fac parte persoanele care, conform instruirii, cunoștințelor și experienței de specialitate, precum și cunoașterii normelor aplicabile, pot evalua activitățile care le sunt încredințate și pot identifica pericolele posibile. În situația în care personalul nu dispune de cunoștințele necesare, acesta trebuie instruit. Competențele pentru efectuarea de lucrări la mașină și cu aceasta (instalare, operare, întreținere, reparații) trebuiesc stabilite clar și respectate. La mașină și cu aceasta se pot efectua operațiuni numai de către persoanele despre care se știe că își execută lucrările în mod corespunzător. Se va evita orice regim de lucru care afectează siguranța persoanelor, a mediului sau a mașinii. Persoanelor aflate sub influența drogurilor, a alcoolului sau a unor medicamente care afectează capacitatea de reacție li se interzice din principiu efectuarea oricăror lucrări la mașină. La selectarea personalului se vor respecta prevederile specifice cu privire la vârstă și la profesie în vigoare la locația de utilizare a mașinii. Operatorul trebuie să se asigure că persoanele neautorizate vor păstra o distanță de siguranță corespunzătoare față de mașină. Personalul are obligația de a comunica fără întârziere operatorului modificările survenite la mașină care pot afecta siguranța.

2.6 Siguranța muncii

Prin respectarea instrucțiunilor de siguranță menționate și a reglementărilor din prezentele instrucțiuni de utilizare pot fi evitate în mare măsură daunele materiale și umane pe parcursul operațiunilor efectuate cu și la nivelul mașinii. Nerespectarea acestor instrucțiuni poate duce la punerea în pericol a persoanelor și la deteriorarea sau distrugerea mașinii. În cazul nerespectării instrucțiunilor de siguranță și a indicațiilor din prezentele instrucțiuni de utilizare, precum și a regulilor de prevenire a accidentelor aplicabile pentru domeniul de utilizare sau a normelor generale de siguranță, este exclusă orice formă de răspundere civilă și obligație de despăgubire din partea producătorului sau a persoanelor împuternicite de acesta.

2.7 Echipamentul personal de protecție

În cazul lucrărilor efectuate la maşină şi cu aceasta se vor respecta din principiu următoarele interdicții:

Este interzisă operarea cu părul lung fără utilizarea unei plase de păr.

Este interzisă utilizarea mănuşilor!

În cazul lucrărilor la maşină şi cu aceasta se vor purta neapărat:

Îmbrăcăminte de protecție
Îmbrăcăminte de lucru strânsă pe corp (rezistență ridicată la rupere, fără mâneci largi).

Încălțăminte de siguranță
Pentru protejarea împotriva pieselor grele în cădere şi a alunecării pe suprafețe neaderente.

Căşti de protecție
Pentru protecția împotriva vătămării auzului.

Ochelari de protecție
Purtati ochelari de protectie

2.8 Pericole care pot fi generate de maşină

Observație: În timpul prelucrării este posibil să se producă scântei de aprindere.
Examinați cu atenție reperele pentru a vă asigura că nu există corpuri străine (de exemplu: cuie, şuruburi) care ar putea afecta procesul de prelucrare.

Maşina a fost supusă unei evaluări a pericolelor. Construcția şi execuția maşinii, bazate pe această evaluare, corespund stadiului actual al tehnicii.
În cazul utilizării conform destinației, maşina prezintă siguranță în exploatare.

Cu toate acestea se mențin anumite riscuri reziduale! Maşina funcționează la o tensiune electrică ridicată.

Atenție! Pericol de electrocutare!
Energia electrică poate genera vătămări corporale foarte grave. Izolațiile sau componentele deteriorate reprezintă pericol de moarte prin electrocutare.

- Înaintea lucrărior de întreținere, de curățare şi de reparare a maşinii, a se decupla şi asigura împotriva unei porniri accidentale.
- Atunci cand efectuati lucrari la echipamentul electric asigurati-va ca alimentarea cu curent electric este intrerupta.
- Nu este permisă îndepărtarea dispozitivelor de siguranță sau scoaterea acestora din funcțiune prin intermediul unor modificări.

2.9 Riscuri reziduale

Atenție! Pericol de accidentare!
Luati in considerare anumite riscuri atunci cand lucrati la utilaj chiar daca respectati toate masurile de siguranta:

Instrucțiuni generale de siguranță:
- Pericol de rănire prin tăiere, în special la înlocuirea sculei.
- Pericol de accident datorat reperelor și fragmentelor acestora proiectate prin centrifugare (de ex. crengi, resturi de tăiere).
- Pericol de rănire ca urmare a reculului piesei de prelucrat.
- Vătămarea auzului ca urmare a poluării sonore.
- Periclitarea sănătății datorită cantităților mari de praf, în special în cazul prelucrării lemnului de esență tare.
- Pericol datorat, presării, tăierii, prinderii, încâlcirii, loviturii, retezării și amputării.

2.10 Utilizări greșite previzibile

Observație:
În principiu, exemplele prezentate au scopul de a atrage atenția asupra pericolelor, ele nu sunt complete și nu pot fi utilizate ca bază legală.
Această informație va permite însă utilizatorului să realizeze o mai bună evaluare a pericolelor și a riscurilor.

Instrucțiuni generale de siguranță:
- Nerespectarea manualului de utilizare.
- Utilizarea mașinii chiar dacă instrucțiunile de utilizare sunt incomplete sau nu sunt disponibile în limba națională.
- Depozitarea obiectelor sau uneltelor pe suprafața de lucru.
  Componentele și sculele demontate, respectiv împrăștiate la întâmplare reprezintă surse de pericol.
- Utilizarea unui sistem de unelte care nu este destinat materialului sau mașinii.
  Montați pe mașină numai scule permise (autorizate).
- Utilizarea sistemelor de module și unelte modificate.
  Se utilizează doar scule originale ale producătorului
- Montarea pieselor de schimb și utilizarea accesoriilor și echipamentelor care nu sunt aprobate de producător.
  A se folosi numai piese de schimb originale ale producătorului.
- Modificări și transformări la nivelul mașinii.
- Interconectarea sau modificarea dispozitivelor de protecție.

În timpul deservirii:
- Prelucrarea pieselor care sunt prea mari sau prea grele.
- Prelucrarea pieselor foarte mici fără elemente auxiliare.
  Păstrați în imediata apropiere elementele auxiliare de lucru: A se vedea capitolul >Deservirea<
- Prelucrarea materialelor necorespunzătoare, ca de ex. oțel.
- Prelucrarea pieselor care nu sunt fixate sau sunt insuficient fixate.
- Prelucrarea pieselor aflate în procedeu de sincronizare.
  (Direcția de avans corespunde direcției de rotație a uneltei.)
- Funcționarea mașinii fără dispozitivele de protecție prevăzute.
  Verificați dacă toate dispozitivele de protecție sunt montate corespunzător.
- Manevrarea conștientă sau neglijentă a mașinii în timpul funcționării.

Cand se intreprind lucrari de service:
- Lucrări de service executate de către personal neinstruit sau neautorizat.
- Nerespectarea instrucțiunilor de întreținere.
  A se vedea capitolul >Mentenanța - Indicarea planului de întreținere<
- Nerespectarea semnelor de uzură și deteriorare.

3 Declarația de conformitate

EG-Declarația de conformitate
conform directivei Mașini industriale 2006/42/EG

Prin prezenta declarăm că mașina descrisă în cele ce urmează corespunde prin conceptul, construcția și tipul constructiv, în varianta pusă în circulație de noi, cerințelor principale de siguranță și sănătate ale Directivei CE-Mașini industriale (Vezi tabelul).

Producător:	**Felder KG** **KR-Felder-Straße 1, 6060 Hall in Tirol, AUSTRIA**
Denumirea produsului:	**Mașina-ferăstrău cu panglică**
Produs:	**HAMMER**
Denumirea tipului:	**N2-38 / N3800 / N4400**
Au fost aplicate următoarele directive CE:	**2006/42/EC** **2014/30/EU**
Au fost aplicate următoarele norme armonizate:	**EN ISO 1807-1: 2013** **EN 60204-1: 2018** **EN ISO 12100: 2010**
Testarea prototipului a fost efectuata de catre:	**CEPROM® S.A.** **Product Certification Body** **NB 1802** **Str.Fântânele f.n** **RO-440237 Satu Mare**
Conformitatea cu Directiva CE Mașini industriale se certifică prin:	**EG-Certificat CE de verificare a modelului de fabricație nr. 212-ET-12021**

Prezenta declarație de conformitate CE este valabilă numai în cazul în care pe mașină este aplicat marcajul CE.

O modificare sau o transformare a mașinii, care nu a fost convenită cu noi, duce la pierderea imediată a valabilității prezentei declarații.

Semnatarul acestei declaratii este responsabilul insarcinat cu compilarea informatiilor tehnice.

Hall in Tirol, 21.01.2021

Prof. h.c. Ing. Johann Georg Felder
CEO FELDER KG
KR-Felder-Straße 1, 6060 Hall in Tirol, AUSTRIA

Declarația de conformitate

4 Date tehnice

4.1 Dimensiuni și greutate

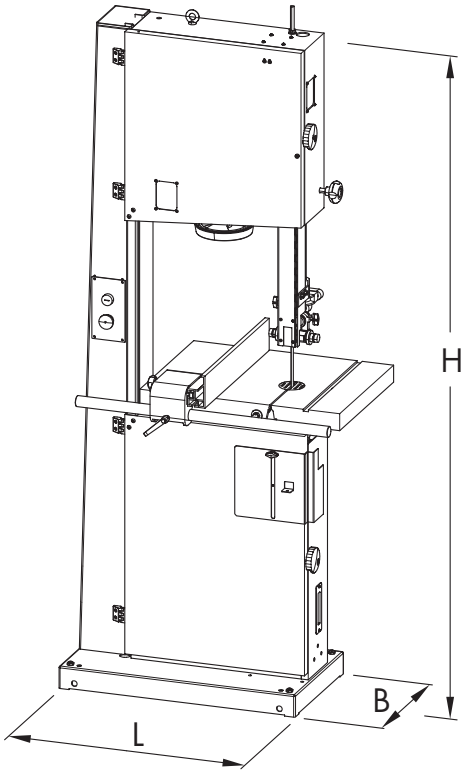

Fig. 4-1: Dimensiunile totale

Mașina (L x l x i)	N2-38 / N3800	N4400
Dimensiunile totale	829 x	800 x
	454 x	650 x
	1750 mm	1865 mm
Dimensiunile ambalajului	640 x	780 x
	390 x	660 x
	1820 mm	1900 mm
Greutatea neta	150 kg	170 kg

Ferăstrău panglică	N2-38 / N3800	N4400
Înălțimea de tăiere	310 mm	310 mm
Lățimea de tăiere max.	360 mm	420 mm
-||-Opritorul paralel	320 mm	377 mm
Lungimea panglicii de ferăstrău	3556 mm	3980 mm
Lățimea panglicii de ferăstrău	6 - 20 mm	6 - 25 mm
Viteza panglicii de ferăstrău	15,6 m/sec	15,4 m/sec
Diametrul roții alergătoare	380 mm	440 mm
Dimensiunile mesei	400 x 510 mm	420 x 575 mm
Înclinarea mesei	-5° până la +45°	-10° până la +45°

4.2 Emisia sonoră

Valorile indicate sunt valori de emisii și nu constituie deci valori sigure pentru locurile de muncă. Deși există un raport între nivelele de emisie și de imisie, din acest fapt nu se poate deduce cu siguranță dacă sunt necesare măsuri suplimentare de prudență.

Factorii care pot influența în prezent în mod fundamental nivelul imisiilor la locul de muncă, cuprind durata de acțiune, caracteristicile încăperii de lucru, alte influențe din vecinătate.

Valorile admisibile pentru locurile de muncă pot de asemenea varia de la țară la țară. Această informație este menită să îi permită începătorului să efectueze o mai bună evaluare a gradului de periclitare și a riscurilor.

În funcție de locul de amplasare și alte condiții specifice, valorile emisiilor de zgomot pot varia cu până la 4 db (A) față de valorile menționate.

tip	L Aeq	LW (A)	Lpc	
N2-38 / N3800	84,5 dB (A)	93,7 dB (A)	2,3 mW	< 130 dB (A)
N4400	84,7 dB (A)	97,1 dB (A)	5,1 mW	< 130 dB (A)

4.3 Condiții de exploatare și depozitare

Temperatura de exploatare/încăperii	+10 până +40 °C
Temperatura de depozitare	–10 până +50 °C

4.4 Cuplarea electrică/motorul de acționare

Valorile efective sunt menționate pe plăcuța de fabricație.

Cuplarea electrică	
Tensiunea rețelei electrice conf. plăcuței de fabricație	±10%
Element de siguranță	vezi schema electrică
Cablul de conexiune (H07RN-F)	3G1,5 mm²/ 4Gx1,5 mm²
Caracteristică de declanșare	C

Motorul de antrenare N2-38	**Motorul cu curent alternativ**	**Motor cu curent trifazic**
Tensiune motor	1x 230 V	3x 400 V
Frecvență motor	50 Hz	50 Hz
Tipul de protecție	IP 54	IP 54
Puterea motorului S6-40 %*)	1,5 kW	1,5 kW

Motorul de antrenare N 3800	**Motorul cu curent alternativ**	**Motor cu curent trifazic**
Tensiune motor	1x 230 V	3x 400 V
Frecvență motor	50/60 Hz	50/60 Hz
Tipul de protecție	IP 54	IP 54
Puterea motorului S6-40 %*)	1,5 kW	1,5 kW

Motorul de antrenare N 4400	**Motorul cu curent alternativ**	**Motor cu curent trifazic**
Tensiune motor	1x 230 V	3x 400 V
Frecvență motor	50/60 Hz	50/60 Hz
Tipul de protecție	IP 54	IP 54
Puterea motorului S6-40 %*)	2,5 kW	2,5 kW

*) S6 = Regim în sarcină și regim intermitent; 40% = durată relativă de comutare

4.5 Exhaustare

Atenție! Pericol de accidentare! Furtunele de absorbție trebuie să fie greu inflamabile și bune conducătoare electric! Folosiți de aceea numai furtune de absorbție originale Hammer!

Observație: Din principiu orice mașină trebuie exhaustată la utilizare. Ca accesoriu este disponibilă o priză cu pornire temporizată.

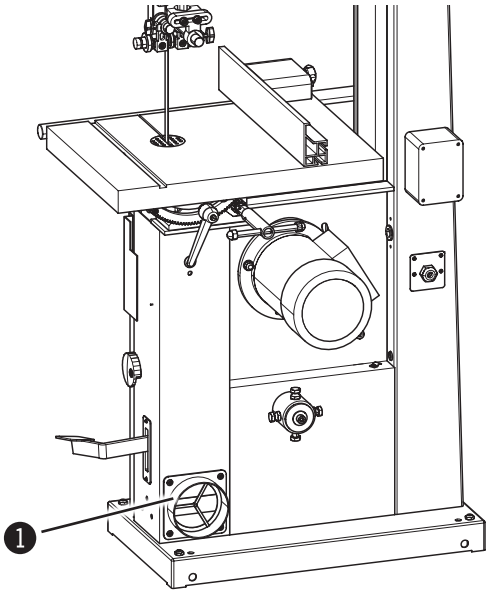

Fig. 4-2: Ștuțul de racord

1 Ștuțul de racord 120 mm

Mașina trebuie conectată la o instalație de exhaustare. Valorile de racord și poziția ștuțului de racord sunt indicate în ilustrație.

Viteza aerului la poziția de racord trebuie să fie de cel puțin 20 m/s pentru materialele cu o umiditate de sub 12 %.

Pentru aspirarea unor materiale cu o umiditate mai mare (peste 12%) viteza aerului trebuie mărită la 25–28 m/s.

Este permisă numai folosirea furtunurilor de exhaustare cu inflamabilitate redusă conform DIN 4102 B1 și care corespund reglementărilor de siguranță în vigoare.

Racord exhaustare-Ø	120 mm
Flux de aer	20 m/s
nivel min. depresurizare	773 Pa
Volumul min.	814 m^3/h

5 Structura

5.1 Prezentare generală

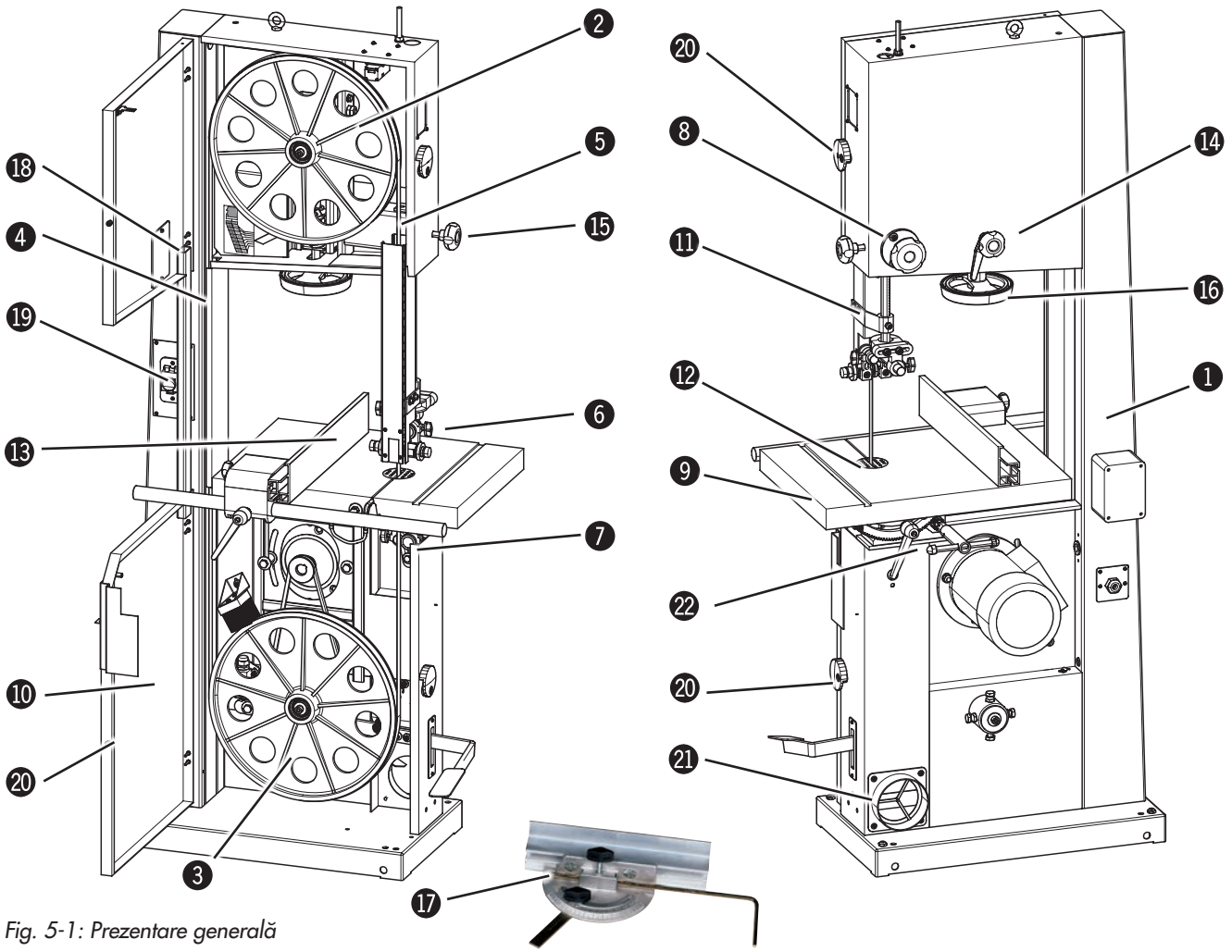

Fig. 5-1: Prezentare generală

1. Batiu maşină
2. Roata alergătoare superioară
3. Roata alergătoare inferioară
4. Partea captată a panglicii de ferăstrău
5. Partea evacuată a panglicii de ferăstrău
6. Ghidajul superior al panglicii de ferăstrău
7. Ghidajul inferior al panglicii de ferăstrău (Opțional)
8. Ajustarea înălțimii de ghidare a panglicii
9. Mesele de prelucrare
10. Acoperitoarea roții alergătoare
11. Dispozitiv de protecție cu ajustarea înălțimii
12. Suportul pentru masă
13. Opritor longitudinal
14. Mişcarea panglicii de ferăstrău - roată de reglare manuală şi manetă cu clemă
15. Roată de strângere. - Ajustarea înălțimii de ghidare a panglicii
16. Roată de întindere a panglicii
17. Rigla pentru prelucrare la 45° (Accesorii)
18. Fereastră de observare a întinderii pânzei
19. Întrerupătorul pornit/oprit.
20. Roată de strângere. - Uşă de acoperire a roții alergătoare
21. Racorduri de aspirație
22. Înclinarea mesei
    (roată de reglare manuală şi manetă cu clemă)

5.2 Plăcuța de fabricație

Felder KG KR-Felder-Straße 1, A-6060 HALL in Tirol felder-group.com, info@felder-group.com +43 5223 58500, Fax +43 5223 56130			
TYPE :			CE UK CA
NR.:		Code:	
V:	PH:	HZ:	A:
KW:			
Baujahr / year of construction / ANNEE DE CONSTR.:			

Fig. 5-2: Plăcuța de fabricație

Plăcuța de fabricație conține următoarele date:
- Datele producătorului
- Denumirea tipului
- Numărul mașinii
- Tensiunea
- Faze
- Frecvența
- Puterea
- Voltajul
- Anul de fabricație
- Datele motorului

5.3 Dispozitivul automat de frânare

Atenție! Pericol de accidentare!
In cazul unei pene de alimentare electrică, frana electrica este dezactivata Scula poate prin urmare, sa nu ajunga in pozitia de lucru in 10 secunde
În acest caz, utilajul se oprește fără frânare!

Mașina dumneavoastră este echipată cu un dispozitiv automat de frânare. Este vorba de o frână (cu curent continuu) care nu necesită mentenanță. Toate reglajele necesare au fost efectuate în fabrică.

În cazul eventualelor probleme, respectiv al erorilor de funcționare, adresați-vă centrului de service FELDER KG.

5.4 Sistemul de frânare - Calitate USA

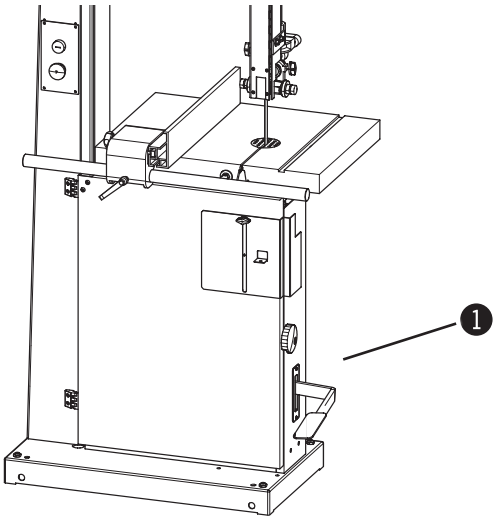

Fig. 5-3: Picior de frână

Mașina este echipată cu o frână mecanică care asigură o oprire a tuturor pieselor în mișcare la 10 s după deconectare.

Saboții frânei sunt piese de uzură, trebuind de aceea controlați cu regularitate, la nevoie fiind necesară înlocuirea acestora spre a realiza tipul de frânare cerut de reglementările în vigoare.

În cazul eventualelor probleme, respectiv al erorilor de funcționare, adresați-vă centrului de service FELDER KG.

1 Picior de frână

6 Amplasarea și instalarea

6.1 Indicații de siguranță

Atenție! Pericol de accidentare! Montarea și instalarea necorespunzătoare poate duce la daune umane, respectiv materiale majore. Aceste lucrări pot fi efectuate numai de către personal autorizat, instruit și care cunoaște modalitatea de funcționare a mașinii, cu respectarea tuturor cerințelor de siguranță.

- A se asigura suficient spațiu de mișcare. Aveți în vedere menținerea unei distanțe suficiente față de mașinile învecinate, față de pereți sau alte obiecte solide.
- Acordați atenție ordinii și curățeniei la locul de muncă. Componentele și sculele demontate, respectiv împrăștiate la întâmplare reprezintă surse de pericol.
- Dispozitivele de protecție se vor instala corespunzător și se va verifica funcționarea acestora.

Atenție! Pericol de accidentare! O mașină incompletă, defectă sau deteriorată poate duce la vătămări corporale, respectiv la daune materiale majore. Este permisă montarea și instalarea numai dacă mașina (și componentele sale) sunt intacte.

Atenție! Pericol de electrocutare!
Lucrările la nivelul echipamentelor electrice pot fi efectuate numai de către personal de specialitate calificat, cu respectarea normelor de siguranță.

Atenție! Daune materiale!
Este permisă exploatarea mașinii numai la o temperatură de exploatare/temperatură a încăperii de +10 până la +40°C. În caz de nerespectare intervin deteriorări în timpul depozitării!

6.2 Condițiile locului de amplasare

Atenție! Daune materiale!
Mașina se poate utiliza numai în încăperi uscate și rezistente la îngheț și nu în exterior.

Atenție! Pericol de accidentare!
Depozitați mașina, sculele, accesoriile etc. în locuri inaccesibile copiilor - pericol de rănire!
Plasați furtunurile de exhaustare și cablurile electrice în așa fel încât să nu se împiedice nimeni de acestea.

- Temperatura de exploatare / a camerei: +10 până la 40 °C
- Stabilitate și capacitate portantă suficientă a suprafeței de lucru
- Iluminație suficientă la nivelul locului de muncă
- Ecranare sau distanță suficientă față de locurile de muncă învecinate

Podeaua din jurul mașinii trebuie să fie plană, bine întreținută, fără obstacole și fără deșeuri, cum ar fi șpan și resturi de piese tăiate.

6.3 Amplasarea

6.3.1 Montarea mesei de lucru

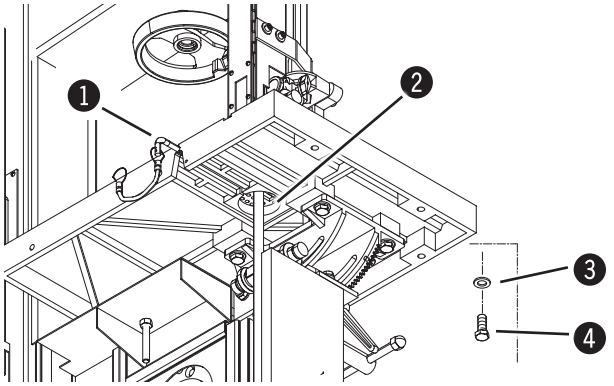

Fig. 6-1: Masa de lucru

- Pentru montarea mesei de lucru este necesară îndepărtarea suportului mesei și a știftului de fixare.
- A se trece masa de lucru prin panglica de ferăstrău și a se fixa de mașină cu șuruburi SKT și șaibe de adaos.
- A se remonta suporturile mesei și știfturile de fixare.

1. Știft de fixare
2. Suportul pentru masă
3. Șaibe
4. Șurub

6.3.2 Reglarea opritorului final de 90° al mesei de lucru

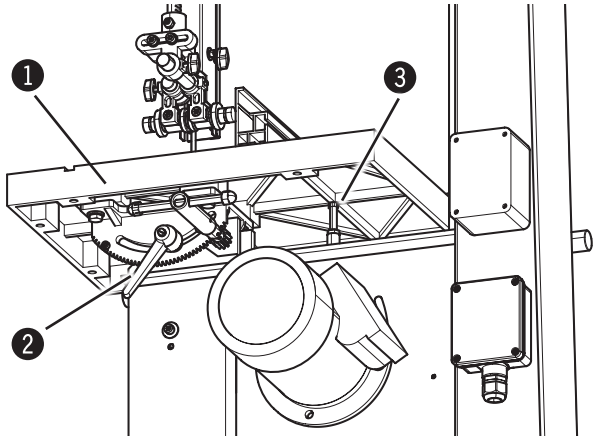

Fig. 6-2: Opritorul final

- A se decupla mașina de la rețeaua de alimentare cu curent electric.
- Desprindeți maneta cu clemă.
- A se înclina masa de lucru până ce se aliniază cu șurubul opritor.
- A se determina unghiul exact cu ajutorul echerului de 90°.
- În cazul în care unghiul nu este de 90°, este necesară ajustarea corespunzătoare a șurubului opritor.
- A se verifica poziția de 90° în condițiile în care piesele au fost fixate.

1. Masa de lucru
2. Manetă cu clemă
3. Șurub opritor

6.3.3 Opritorul paralel

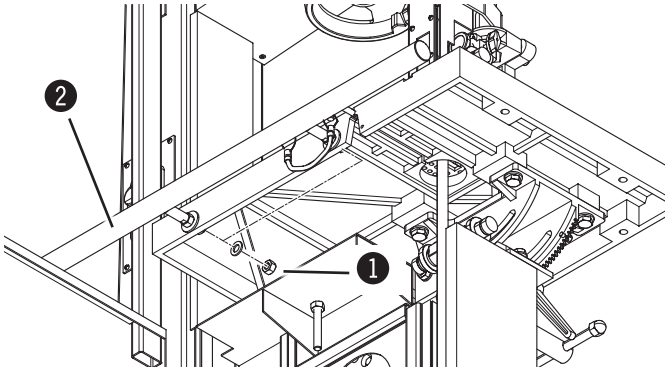

Fig. 6-3: Opritorul paralel

- A se fixa ghidajul opritorului cu ajutorul piuliței de masa mașinii.
- A se împinge opritorul premontat pe ghidaj.

1. Piulița
2. Ghidajul opritorului

6.3.4 Amplasarea şi alinierea maşinii

! Atenţie! Daune materiale! Este interzisă ridicarea maşinii de masa de lucru, de cadrul de extragere sau de roţile de regare.

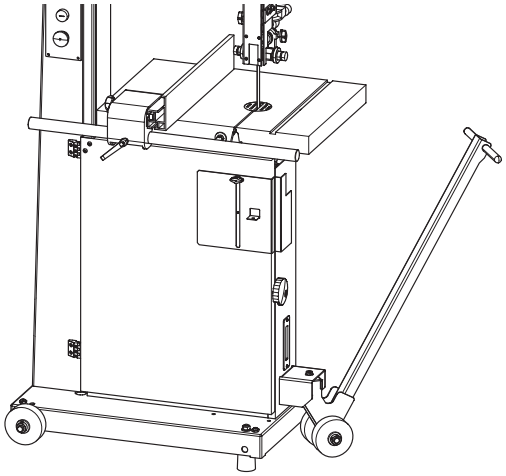

Fig. 6-4: Transportul cu dispozitivul de deplasare pe role

Maşina poate fi transportată cu macaraua, motostivuitorul, transpaletul sau un dispozitiv de deplasare.

Maşina se livrează parţial dezasamblată din raţiuni de tehnica transportului

i Observaţie:
cu ajutorul unui dispozitiv de deplasare şi al unui cărucior de ridicare (accesoriu) este posibil transportul facil al maşinii.

Accesorii Cod articol:
Dispozitiv de deplasare - 503-142
Cărucior de ridicat - 510-149

i Observaţie:
În placa de pardoseală a maşinii se găsesc 4 orificii filetate în care se înşurubează şuruburile de nivel livrate odată cu aceasta.

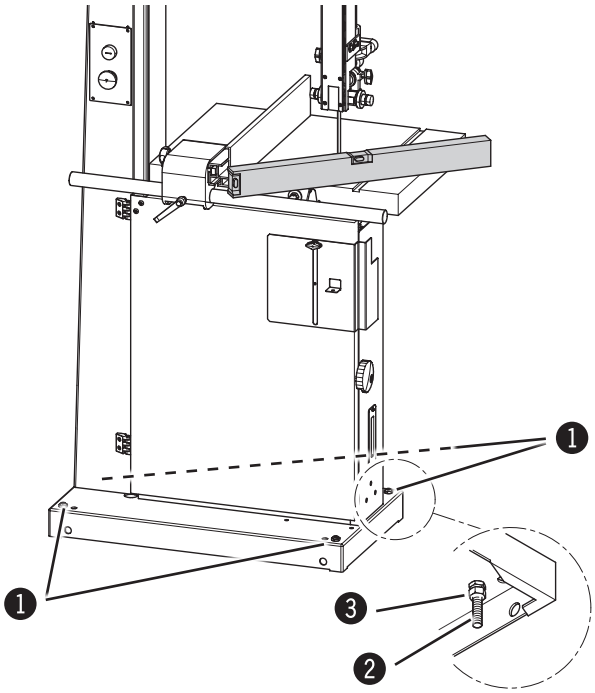

Fig. 6-5: Fixarea în pardoseală

1. Şuruburi
2. Şurub de reglare
3. Contrapiuliţă

A se respecta următoarele puncte pentru o amplasare corectă şi raţională a maşinii:

- Pentru asigurarea unei funcţionări precise şi sigure, maşina se aliniază cu un poloboc.
- În cazul unor neplaneităţi ale solului, a se compensa poziţia maşinii prin şuruburi de fixare sau prin şaibe.
- Spre a se obţine o stabilitate maximă a maşinii este recomandabilă fixarea acesteia în sol cu şuruburi M12, având grijă ca şuruburile de fixare să nu fie strânse excesiv, pentru a evita vibraţiile prea puternice. Este de asemenea recomandabilă plasarea între sol şi maşină a unor materiale de amortizare a vibraţiilor.
- Amplasaţi maşina în aşa fel încât să nu intervină o amplificare a vibraţiilor şi zgomotelor acesteia.
- Controlaţi dacă iluminarea locului de muncă este adecvată.
- Dacă maşina se amplasează între alte maşini, este recomandabil ca distanţa faţă de acestea să fie de min. 80 cm, pentru ca la tăierea unor repere de dimensiuni mai late să nu intervină coliziuni şi pentru a putea utiliza dispozitive auxiliare, cum ar fi caprele cu rulouri sau mesele suplimentare.

6.4 Cuplarea electrică

Atenție! Pericol de electrocutare!
Efectuarea lucrărilor este permisă numai unui electrician specializat și instruit.

Atenție! Daune materiale!
Înainte de conectarea alimentării cu energie electrică este necesară compararea datelor de pe plăcuța de fabricație cu datele specifice rețelei de energie electrică. Se va conecta numai dacă acestea sunt identice.

Observație: tabloul de comandă al mașinii nu trebuie deschis fără aprobarea explicită a departamentului de service FELDER. În cazul nerespectării acestei obligații toate drepturile de garanție încetează.

Atenție! Vătămări corporale și daune materiale!

Pentru protecție împotriva șocurilor electrice, mașina trebuie să fie protejată de operator cu un dispozitiv de protecție (întreruptor de curent rezidual și / sau dispozitiv de protecție la supracurent).

Dimensiunea valorii curentului pentru dispozitivul de protecție la supracurent și întreruptorul de curent rezidual poate fi (de exemplu) preluată din diagrama circuitului.

Timpul de oprire este conform EN 60204-1 si trebuie respectat.

Verificarea impendantei precum si a rezistentei totale a dispozitivului de protectie la suprasarcina trebuie sa se faca la locul unde se va efectua instalarea si punerea in functiune!

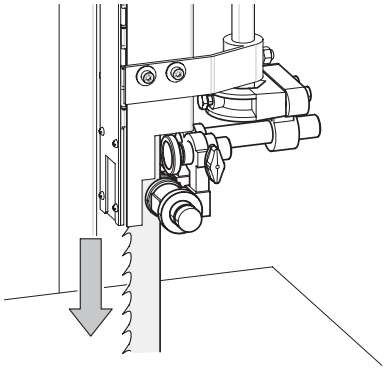

Fig. 1-12: Direcția de rotație a motorului

1. Conectați ștecherului echipamentului la alimentarea cu energie electrică.
2. Porniți scurt mașina.
3. La pornirea motorului se verifică direcției de rotație.
4. În cazul în care este necesară modificarea direcției de rotație, modificați 2 faze la nivelul cablului de alimentare.

Cerințe cu privire la conexiunile electrice:

- Echipamentul trebuie inpământat cu un conductor de protecție.
- Variațiile de tensiune din rețeaua de energie electrică nu au voie să depășească limita maximă de ±10%.
- Tabloul de comandă trebuie prevăzut cu un întrerupător de putere (DIN VDE 0641).
  Număr de poli: 3 (motor cu curent alternativ)
- Este permisă operarea mașinii numai în rețele TN (cu conductor neutru împământat) (numai 3x400V)
- Element de siguranță/Cablul de conexiune:
  vezi „Date tehnice"
- Alimentarea cu energie electrică trebuie protejată împotriva defecțiunilor (de exemplu tub armat).
- Cablurile de conectare trebuie montate astfel încât să nu apară puncte de îndoire și frecare sau sa genereze pericol de împiedicare.

Observație: Cablul de alimentare cu energie electrică a mașinii este livrat cu capăt liber, adică fără ștecher.
Cablul de alimentare cu energie electrică a echipamentului trebuie prevăzut de către client cu un ștecher care corespunde prevederilor naționale specifice și recomandat pentru alimentarea cu energie electrică.
Sursa de curent trebuie să prezinte dispozitivul de conectare corespunzător (CEE în cazul motorului trifazic).

7 Deservirea

7.1 Indicații de siguranță

Atenție! Pericol de accidentare! Utilizarea necorespunzătoare poate duce daune umane, respectiv materiale grave. Aceste lucrări pot fi efectuate numai de către personal autorizat, instruit și care cunoaște modalitatea de funcționare a mașinii, cu respectarea tuturor cerințelor de siguranță.

Înainte de începerea lucrărilor:
- Înainte de montare și instalare a se verifica integritatea mașinii, componentele și starea tehnică ireproșabilă.
- A se asigura suficient spațiu de mișcare.
- Acordați atenție ordinii și curățeniei la locul de muncă. Componentele și sculele demontate, respectiv împrăștiate la întâmplare reprezintă surse de pericol.
- Verificați dacă toate dispozitivele de protecție sunt montate corespunzător.
- Efectuați toate lucrările de reglare, precum și schimbarea sculelor numai cu mașina oprită.
- Montați pe mașină numai scule permise (autorizate).
- Instalația de exhaustare se instalează regulamentar și se verifică funcționarea acesteia.
- Este permisă numai prelucrarea unor repere care pot fi poziționate și ghidate în siguranță.
- Examinați cu atenție reperele pentru a vă asigura că nu există corpuri străine (de exemplu: cuie, șuruburi) care ar putea afecta procesul de prelucrare.
- Sprijiniți piesele lungi cu mijloace de suport (de exemplu extensii ale mesei, capre pe roți).
- A se verifica direcția de rotație corectă a agregatului.
- A se ține la îndemână elementele auxiliare pentru prelucrarea pieselor scurte și înguste.
- Înainte de pornire trebuie să verificați în toate cazurile ca în imediata apropiere a echipamentului să nu se afle alte persoane.

În timpul deservirii:
- La înlocuirea reperului sau la apariția unor defecțiuni, a se opri mașina și după aceea a se asigura împotriva unei reporniri accidentale.
- Nu este permisă dezactivarea, șuntarea sau scoaterea din uz a dispozitivelor de protecție și de siguranță pe parcursul lucrului.
- Nu suprasolicitați mașina! Aceasta lucrează mai bine și mai sigur în domeniul de performanță specificat.

În cazul lucrărilor efectuate la mașină și cu aceasta, se vor respecta din principiu următoarele interdicții:
- Este interzisă operarea cu părul lung, fără utilizarea unei plase de păr.
- Este interzisă utilizarea mănușilor.

În cazul lucrărilor la mașină și cu aceasta se vor purta neapărat:
- Îmbrăcăminte de lucru strânsă pe corp (rezistență ridicată la rupere, fără mâneci largi).
- Încălțăminte de siguranță pentru protejarea împotriva pieselor grele în cădere și a alunecării pe suprafețe neaderente.
- Căști de protecție pentru protecția împotriva vătămării auzului.

! **Atenție! Daune materiale!**

Este permisă exploatarea mașinii numai la o temperatură de exploatare/temperatură a încăperii de +10 până la +40°C. În caz de nerespectare intervin deteriorări în timpul depozitării!

Utilizarea necorespunzatoare, cum ar fi prelucrarea prea stransa a razei sau aplicarea unei presiuni prea mari de taiere, poate cauza frictiuni si chiar poate produce scantei generate de ghidajele panzei

Pentru prevenirea producerii scanteilor se recomanda utilizarea, in mod regulat, a solutiei Super Glide (cod 10.0.010) prin pulverizarea acesteia pe ghidaje.

7.2 Selecția și întreținerea panglicilor de ferăstrău

Alegerea lățimii și tipului panglicii de ferăstrău depinde de tipul materialului ce urmează a fi tăiat și de tipul tăieturii:

- Panglicile strâmte sunt potrivite pentru tăieturi în curbe sau circulare, panglicile late pentru tăieturile drepte.
- Pentru lemnele de esență dură este necesară folosirea unei panglici de ferăstrău prevăzute cu o dentiție fină, în timp ce pentru lemnele de esență moale este recomandabilă folosirea unei panglici cu dentiție mare.

Este permisă folosirea următoarelor panglici:

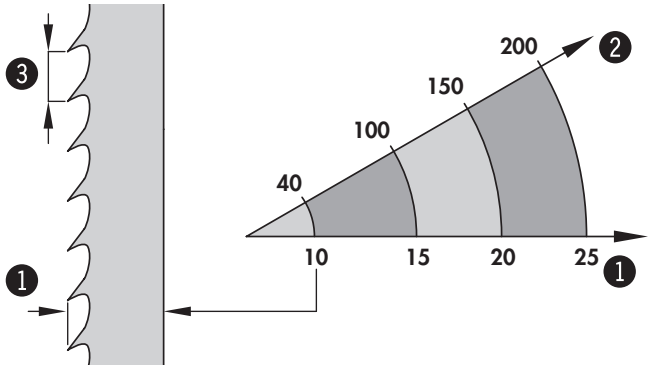

Fig. 7-1: Panglicile de ferăstrău

1. Lățimea panglicii
2. Tăiere radială
3. Distanța între dinți

N2-38 / N3800 - Lungimea panglicii de ferăstrău: 3556 mm		
art. nr.	**Lățimea panglicii**	**Distanța între dinți**
13.7.3806	6 mm	4,0 mm
13.7.3810	10 mm	6,0 mm
13.7.3815	16 mm	8,0 mm
13.7.3820	20 mm	8,0 mm

N 4400 - Lungimea panglicii de ferăstrău: 3980 mm		
art. nr.	**Lățimea panglicii**	**Distanța între dinți**
13.7.3406	6 mm	6,0 mm
13.7.3410	10 mm	8,0 mm
13.7.3415	16 mm	8,0 mm
13.7.3420	20 mm	8,0 mm
13.7.3425	25 mm	9,0 mm

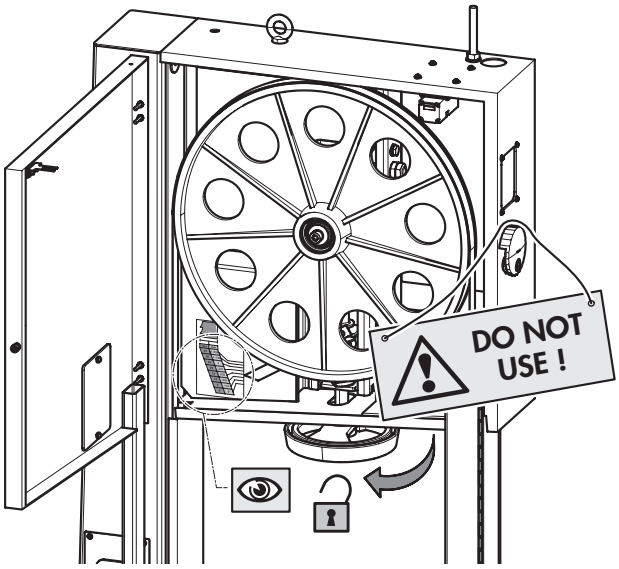

Fig. 7-2: Scală

În orice caz, distanța între dinții individuali trebuie să fie suficient de mare spre a asigura transportul și eliminarea spre exterior a așchiilor.
În cazul în care distanța este prea mică, panglica se înfierbântă și se rupe.

Nu folosiți panglici de ferăstrău cu cute, îndoituri sau fisuri.

Înclinația dinților este de max. de 2 ori grosimea panglicii la lemnul de esență moale și de max. de 1,5 ori grosimea panglicii la lemnul de esență tare.

Este neapărat necesară înlocuirea panglicii când nu mai este ascuțită. Se va ascuți de către un atelier specializat sau se va folosi o panglică nouă. Se recomandă folosirea numai a unor panglici de ferăstrău de calitate superioară.

Atenție! După folosirea mașinii este necesar a se relaxa puțin tensiunea panglicii și a se aplica la nivelul mașinii un panou de avertizare corespunzător. În felul acesta se menjează suprafețele de rulare ale roților alergătoare.

7.3 Înlocuirea/întinderea panglicii de ferăstrău

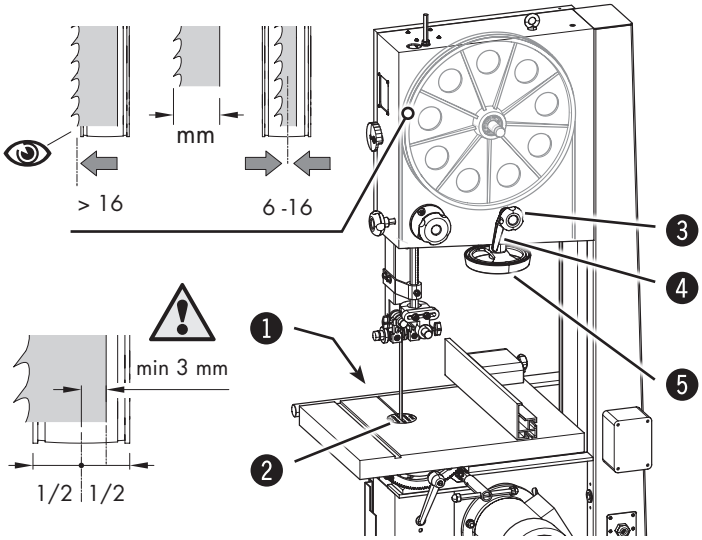

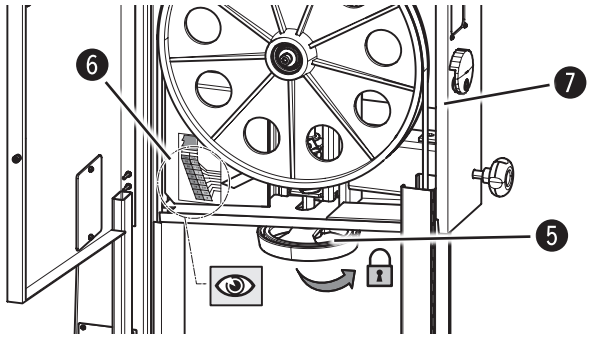

Fig. 7-3: Înlocuirea panglicii de ferăstrău

1. A se decupla maşina de la reţeaua de alimentare cu curent electric.
2. A se îndepărta suportul mesei şi ştiftul de fixare.
   A se deschide acoperitoarea roţii alergătoare.
3. Slabiti roată de întindere a panglicii prin invartire in sensul acelor de ceasornic. A se scoate vechea panglică prin masa de lucru.
4. A se trece noua panglică peste roţile alergătoare (a se acorda atenţie direcţiei de tăiere!).
   A se elibera maneta cu clemă şi a se regla poziţia panglicii de ferăstrău cu ajutorul roţii de reglare manualălemă:
   Vezi desenul
5. Rotiţi acum manual roţile alergătoare şi verificaţi dacă panglica se deplasează corect pe acestea, neintrând în coliziune cu nici o piesă a maşinii.
6. Strângeţi bine maneta cu clemă.
   A se verifica tensiunea panglicii de ferăstrău şi, după caz, a se corecta cu roata de reglare manuală. Valorile se referă la lăţimea panglicii.

1. Ştift de fixare
2. Suportul pentru masă
3. Roată de reglare - Mişcarea panglicii de ferăstrău
4. Manetă cu clemă
5. Roată de întindere a panglicii
6. Scală
7. Şurub de siguranţă (dotare opţională)

7.4 Înclinarea mesei

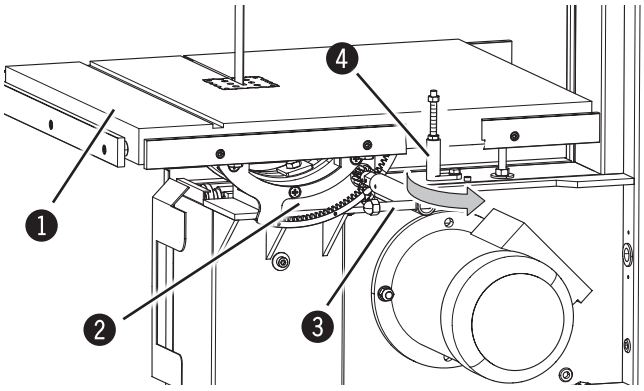

Fig. 7-4: Înclinarea

1. Mesele de prelucrare
2. Manetă cu clemă
3. Levier
4. Opritor - 0°

Masa de lucru a maşinii poate fi înclinată până la un unghi de -5° (N4400: -10°) până la +45°.

Reglarea unghiului:
Pentru a o înclina, îndepărtaţi placa de suprafaţă a mesei pentru ca panglica să se poată deplasa nestânjenită prin masă. Deschideţi şurubul de blocare cu cheia livrată odată cu maşina, înclinaţi masa în unghiul dorit afişat pe scara de înclinare. Strângeţi din nou şuruburile de blocare.

Înclinarea -5° respectiv -10°:
- Rotiti opritorul in exterior
- Reglarea unghiului

Spre a readuce masa în poziţia normală, slăbiţi din nou şurubul de blocare, înlinaţi masa până la opritor în poziţia de 0°, refixând-o în această poziţie.
(Rotiti opritorul inapoi)

7.5 Reglarea ghidajului panglicii

Atenție! Pericol de accidentare!
Nu este permisă efectuarea acestui reglaj când mașina e în funcțiune!

7.5.1 Dispozitiv de protecție cu ajustarea înălțimii

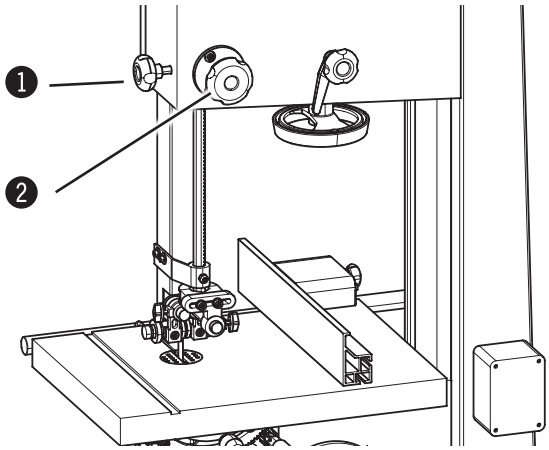

Fig. 7-5: Role de ghidaj

Ghidajul superior al panglicii de ferăstrău trebuie coborât cât se poate de aproape pe reper (5-10 mm). Pentru reglarea înălțimii, a se desface șurubul de blocare și a se roti roata de reglare manuală până ce se atinge înălțimea dorită. A se strânge la loc șurubul de blocare.

1. Șuruburi de blocare
2. Ajustarea înălțimii de ghidare a panglicii

7.5.2 Ghidajul panglicii de ferăstrău sus / jos (Opțional la N2-38)

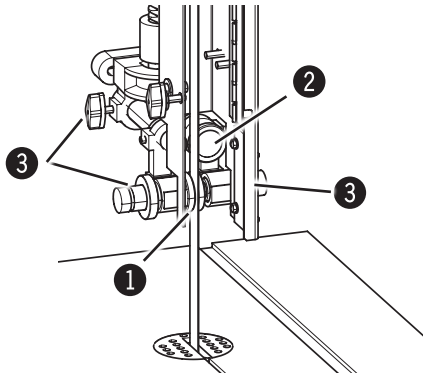

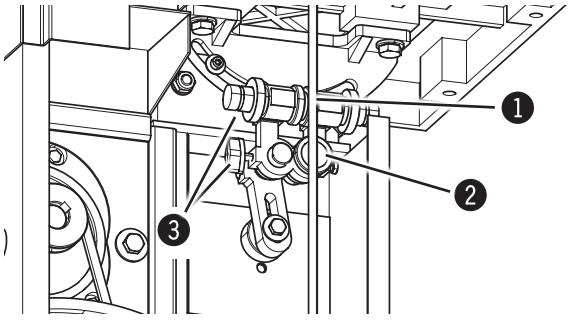

Fig. 7-6: Ghidajul panglicii de ferăstrău

Este necesar ca rolele de ghidaj laterale să atingă ușor panglica de ferăstrău spre a se obține o tăietură lipsită de vibrații și dreaptă.

Rola de sprijin posterioară împiedică împingerea prea puternică înapoi a panglicii de ferăstrău în timpul tăierii.

Poziția acestor role poate fi ajustată după slăbirea șuruburilor de blocare.

1. Role de ghidaj
2. Rolă de sprijin
3. Șuruburi de blocare

7.5.3 Ghidajul panglicii de ferăstrău - Instrucțiuni generale

! **Atenție! Daune materiale!**

Nu puteți regla ghidajele benzii de ferăstrău decât după ce reglați corect tensiunea și cursul benzii, Reglați ghidajele benzii de ferăstrău după fiecare schimbare a acesteia.

Efectuați cu precizie următoarele reglaje pentru a preveni formarea scânteilor.

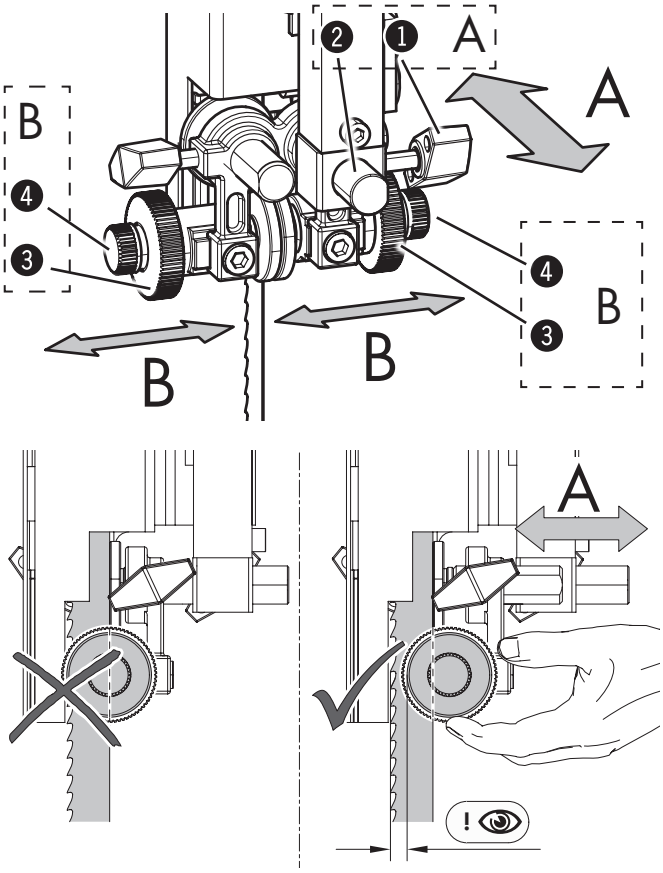

Fig. 7-6.1: Ajustarea elementelor laterale de ghidare

Ajustarea elementelor laterale de ghidare

Smer A

1. Desprindeți șurubul de strângere.
2. Deplasați ghidajul benzii de fierăstrău către buloanele de reglare.
   Elementele de ghidare laterale trebuie să funcționeze în spatele dulapului pânzei de ferăstrău și nu trebuie să intre în contact cu dinții când se află sub presiunea de tăiere.
3. Înșurubați șurubul de strângere.

Smer B

1. Desfaceți piulița cu cap striat.
2. Reglați distanța cu șurubul de reglare.
   Este necesar ca rolele de ghidaj laterale să atingă ușor panglica de ferăstrău spre a se obține o tăietură lipsită de vibrații și dreaptă.
3. Strângeți piulița striată.

❶ Șurub de strângere
❷ buloane de reglare
❸ Piuliță striată
❹ Șurub de reglare

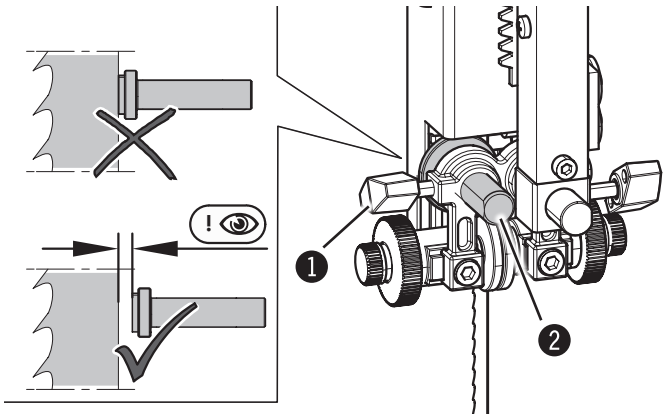

Fig. 7-6.2: Ajustarea ghidajului de întoarcere

Ajustarea ghidajului de întoarcere

1. Desprindeți șurubul de strângere.
2. Deplasați ghidajul de întoarcere.
   Reglați ghidajul de întoarcere paralel cu spatele benzii de ferăstrău la o distanță mică.
3. Înșurubați șurubul de strângere.

❶ Șurub de strângere
❷ ghidaj de întoarcere

7.6 Pornirea / Deconectarea

Atenție! Pericol de rănire datorită pregătirii insuficiente!
Este permisă pornirea echipamentului numai în situația în care sunt îndeplinite condițiile corespunzătoare, respectiv dacă sunt efectuate lucrările preliminare. De aceea, înainte de pornire, este obligatorie citirea instrucțiunilor cu privire la reglare, echipare și operare (a se vedea capitolul corespunzător).

! Atenție! Echipamentul nu va porni cu ușile deschise si se va opri automat daca ușile vor fi deschise in timp ce lucrează. (Valabil doar pentru echipamentele versiune-CE!)

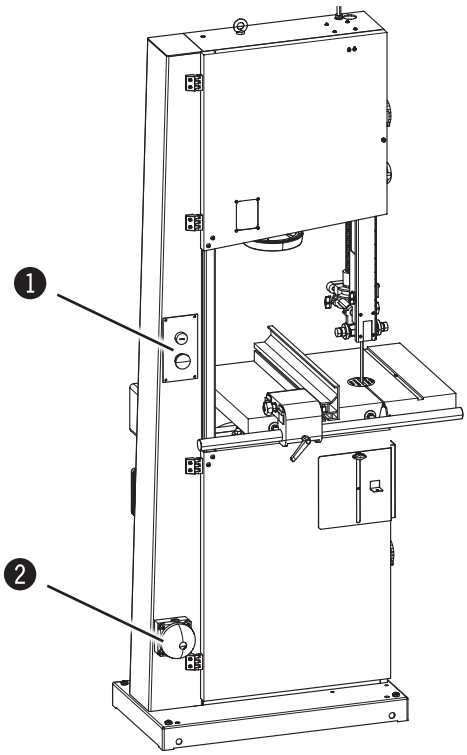

Fig. 7-7: Întrerupătorul de pornire-oprire

Ferăstrăul cu panglică este prevăzut cu un întrerupător de pornire-oprire.

Butonul verde:
Porniți mașina.

Butonul roșu:
Opriți mașina.

dotare opțională: Oprire suplimentara de urgenta

1. Întrerupătorul pornit/oprit.
2. Oprire suplimentara de urgenta

7.7 Tehnici de lucru admise

7.7.1 Tăiere longitudinală de-a lungul unei linii marcate

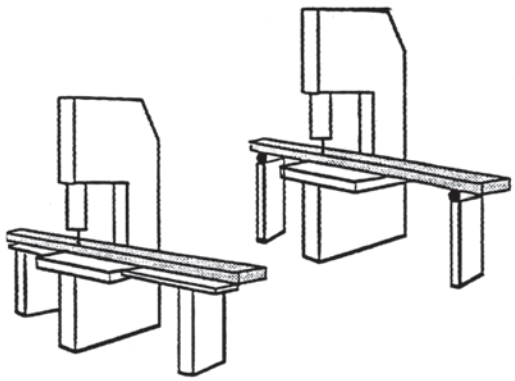

Fig. 7-8: Tăierea longitudinală

Toate regimurile de utilizare care se abat de la următoarele tehnici de lucru nu sunt prevăzute pentru această mașină și sunt de aceea interzise.

Împingeți reperul cu viteză constantă și cu presiune constantă, fără presiune laterală. Nu întrerupeți tăierea și nu retrageți reperul. La tăierea unor repere lungi, folosiți suporți suplimentari sau capre cu rulouri.

7.7.2 Tăierea unor repere rotunde în direcție transversală

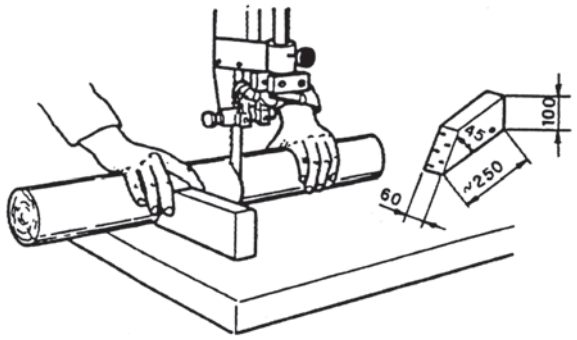

Folosiți un dispozitiv adecvat cu dimensiunile minime conform fig. 11 spre a împiedica o rotire a reperului în timpul tăierii.

Fig. 7-9: Tăierea unui reper rotund

7.7.3 Tăierea unor repere așezate pe muchie

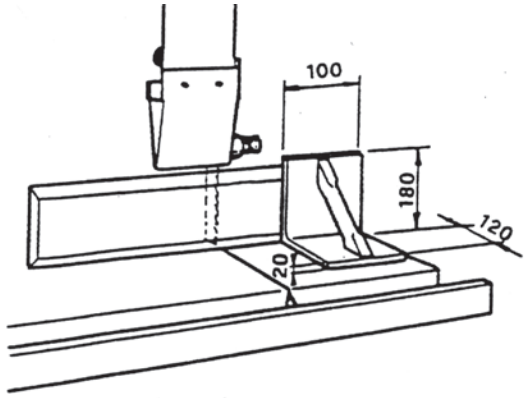

Folosiți un opritor auxiliar de dimensiuni minime spre a obține o ghidare în condiții sigure a reperului.

Fig. 7-10: Opritorul auxiliar

7.7.4 Tăierea longitudinală a unor repere strâmte sau subțiri cu opritorul longitudinal

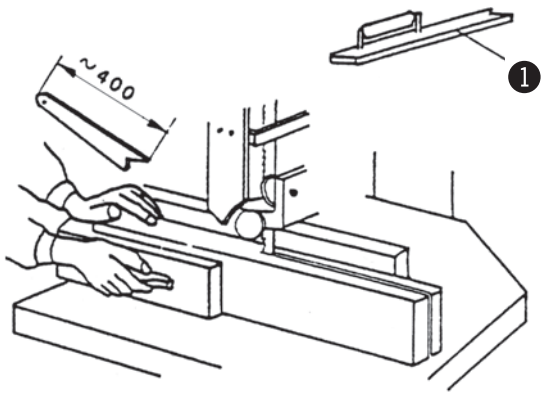

Folosiți o tijă de împingere ca în fig. 12 spre a împiedica o distanță periculos de mică între mâini și pânza de ferăstrău.

1 Tija de împingere

Fig. 7-11: Tija de împingere

7.7.5 Tăieri în unghi

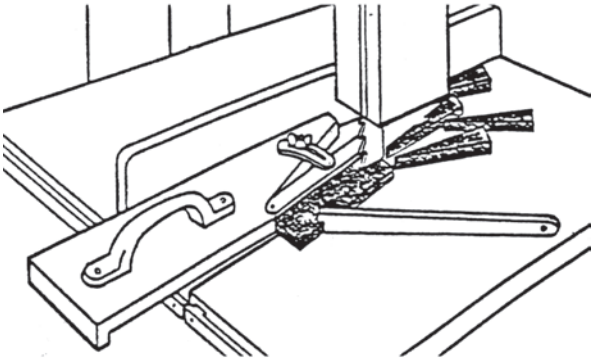

Fig. 7-12: Tăieri în unghi

Folosiți un dispozitiv auxiliar ca cel reprezentat în ilustrație.

7.7.6 Tăieri circulare

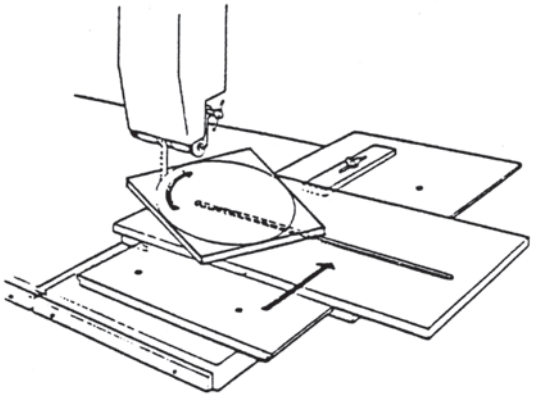

Fig. 7-13: Tăieri circulare

Folosiți un dispozitiv auxiliar ca cel reprezentat în ilustrație.

Accesorii Cod articol:
01.1.300

7.7.7 Tăiere diagonală de separare a unor repere dreptunghiulare

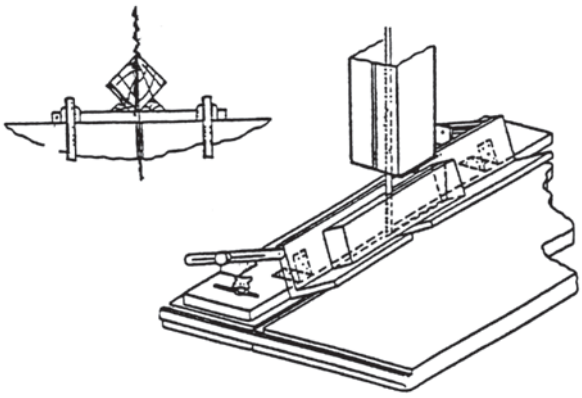

Fig. 7-14: Tăiere de separare

Folosiți un dispozitiv auxiliar ca cel reprezentat în ilustrație.

8 Mentenanța

8.1 Indicații de siguranță

Atenție! Pericol de accidentare! Lucrările necorespunzătoare de reglare, respectiv de echipare pot duce la vătămări corporale, respectiv la daune materiale majore. Aceste lucrări sunt permise doar personalului autorizat, instruit și care cunoaște modalitatea de funcționare a mașinii, cu respectarea tuturor cerințelor de siguranță.

- Înainte de începerea lucrărilor, mașina trebuie să fie oprită și asigurată împotriva unei porniri accidentale.
- Înainte de începerea lucrărilor a se verifica integritatea și starea tehnică ireproșabilă a mașinii.
- A se asigura suficient spațiu de mișcare.
- Acordați atenție ordinii și curățeniei la locul de muncă. Componentele și sculele demontate, respectiv împrăștiate la întâmplare reprezintă surse de pericol.
- Dispozitivele de protecție se vor instala corespunzător și se va verifica funcționarea acestora.

Atenție! Pericol de electrocutare! Lucrările la nivelul echipamentelor electrice pot fi efectuate numai de către personal de specialitate calificat, cu respectarea normelor de siguranță.

8.2 Tensionarea/înlocuirea curelei de transmisie

În timp, transmiterea forței la nivelul curelei de transmisie poate înregistra o scădere. în acest caz este necesară tensionarea ulterioară sau înlocuirea curelei de transmisie

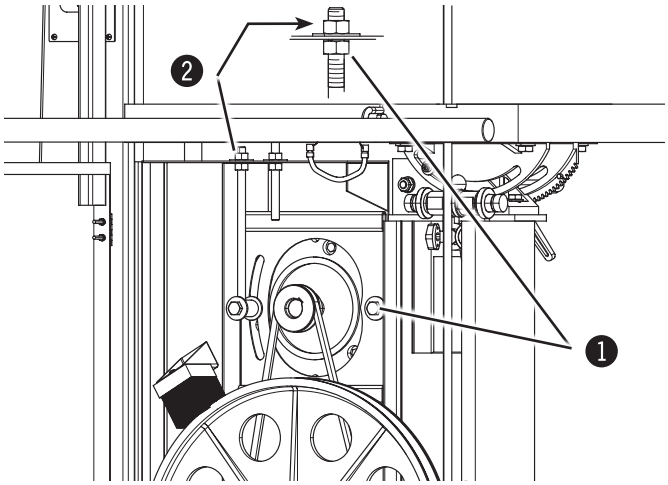

Fig. 8-1: Cureaua trapezoidală

1 Piuliță
2 Șurub de tensionare

În cazul în care, cu ocazia verificării lunare, se constată fisuri sau secționări laterale, este necesară înlocuirea curelei de transmisie.

După primele ore de funcționare este necesar controlul tensiunii curelelor, deoarece acestea se extind.

Pentru a controla tensiunea, apăsați cureaua în mijloc, către interior, cu o forță de 3-4 kg.
Nu este permis ca abaterea curelei să fie mai mare de 5–6 mm.

Retensionarea curelei de transmisie:
1. Desfaceți piulița.
2. Tensionați cureaua de transmisie cu șurubul de strângere.
3. Strangeti piulitele.

Este important de a se menține cureaua la o tensiune corectă, deoarece curelele prea lejere slăbesc puterea transmisiei și eficacitatea frânei, iar curelele tensionate prea tare duc la supraîncălzire.

! Atenție! Daune materiale! Nu este permisă supratensionarea curelei de transmisie. Strângeți șurubul de tensionare până când este asigurat un transfer suficient de forță.

8.3 Înlocuirea suprafeței de rulare din cauciuc a roții alergătoare superioare

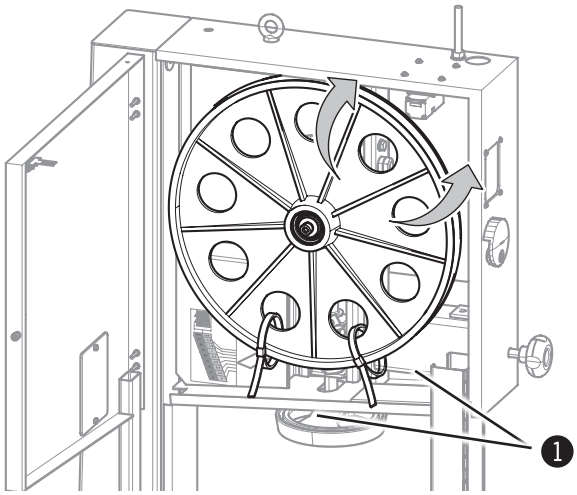

Fig. 8-2: Înlocuirea suprafeței de rulare din cauciuc a roții alergătoare superioare

Este recomandat ca aceasta operatiune sa fie efectuata-de catre un reprezentat autorizat al producatorului

Îndepărtarea pânzei de ferăstrău a se vedea capitolul: Înlocuirea/întinderea panglicii de ferăstrău

1. Indepartati vechea banda de rulare.
2. Atasati si fixati noua banda de rulare la baza rotorului. (folositi corire pentru prinderea cabluirilor daca este necesar)
3. Trageti banda de rulare pe deasupra rotorului.
4. Indepartati blocajul.
5. Prin câteva rotiri manuale verificați poziția sigură a rulare din cauciuc.

❶ prinderea cabluirilor

8.4 Curățarea și gresarea

A se curăța cu regularitate spațiul interior al mașinii de depunerile de praf cu un aspirator, îndepărtându-se reziduurile de rășină de pe suprafețele roților alergătoare. Rulmenții roților alergătoare sunt capsulați, gresarea acestora nefiind necesară.
Nu este necesară gresarea vreunor piese ale mașinii, rumegușul circulant s-ar depune imediat pe orice porțiune unsă cu unsoare sau ulei, împiedicând astfel caracteristicile de alunecare de exemplu la ghidajul pânzei sau la unitatea de tensionare a acesteia.
Controlați cu regularitate curățenia suprafețelor de rulare ale roților alergătoare, în special după tăierea materialelor cu conținut mare de rășină sau a plăcilor aglomerate. Curățați suprafețele de rulare ale roților alergătoare numai cu mașina oprită, având grijă să nu le deteriorați cu această ocazie.

8.5 Direcția de tăiere și paralelitatea

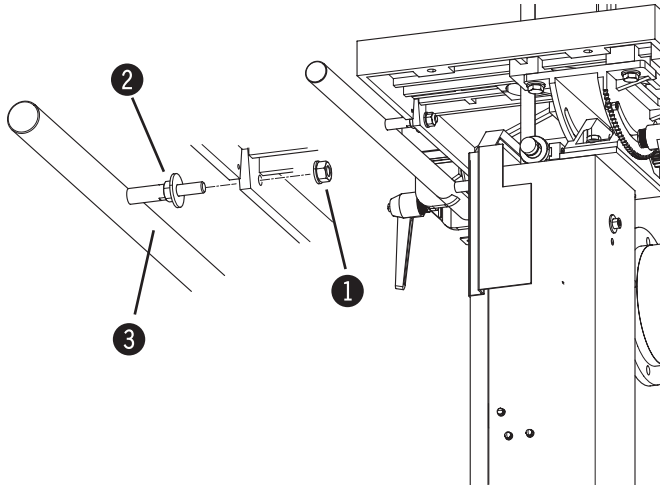

Fig. 8-3: Direcția de tăiere și paralelitatea

Când tăierea nu este paralelă la folosirea opritorului longitudinal, sunt posibile următoarele cauze:

- Șlefuire defectuoasă sau înclinare defectuoasă a dinților panglicii de ferăstrău
- Tensiune insuficientă a panglicii de ferăstrău
- Reglaj defectuos al opritorului longitudinal față de panglica de ferăstrău.

Reglați șina de oprire (riglă):

1. Slabiti piulita de blocare.
2. Corectați eventual poziția cu ajutorul piulițelor.
3. Strangeti piulita de blocare.

❶ Piulita de blocaj
❷ Piuliță de reglare
❸ șină opritoare

8.6 Dispozitive de protecție - A se verifica eficacitatea

Observație: Mașina funcționează numai atunci când limitatorul de cursă din interiorul batiului mașinii este acționat prin intermediul sistemului de zăvorâre: Capac de deplasare respectiv Capacul rabatabil este închis
În cazul eventualelor probleme, respectiv al erorilor de funcționare, adresați-vă centrului de service FELDER KG.

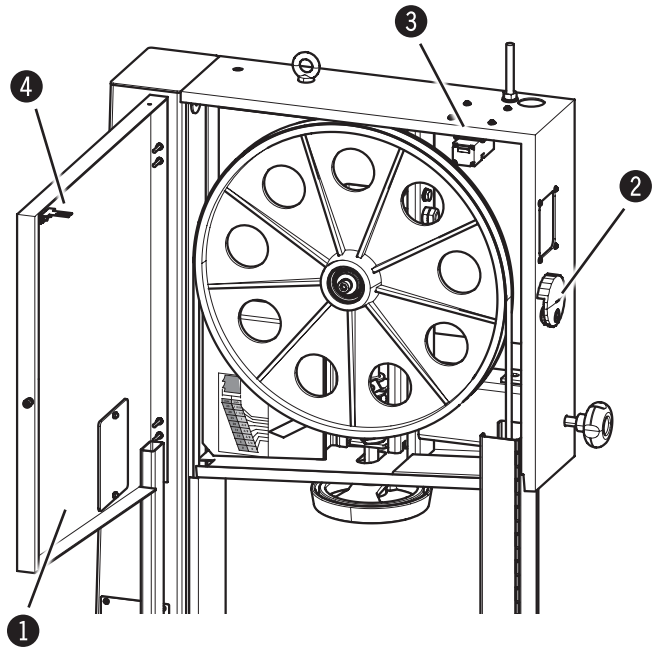

Fig. 8-4: Întrerupătorul final de siguranță

1. Capac rabatabil (Ușă de acoperire a roții alergătoare)
2. Roată de strângere.
3. Întrerupătorul final de siguranță
4. Sistem de blocare

Întrerupătorul final de siguranță - Capac rabatabil

1. Pregătirea mașinii pentru deservire.
2. Opriți mașina și asigurați-o împotriva unei porniri accidentale.
3. A se deschide acoperitoarea roții alergătoare (Roată de strângere. - Ușă de acoperire a roții alergătoare)
4. A se verifica eficacitatea:
   Masina nu va porni (Capac de acoperire deschis)
   Mașina funcționează numai atunci când limitatorul de cursă din interiorul batiului mașinii este acționat prin intermediul sistemului de zăvorâre (Capacul rabatabil este închis)

9 Deranjamente

9.1 Indicații de siguranță

Atenție! Pericol de accidentare! Remedierea necorespunzătoare a defecțiunilor poate duce la apariția unor daune umane, respectiv materiale grave. Aceste lucrări pot fi efectuate numai de către personal autorizat, instruit și care cunoaște modalitatea de funcționare a mașinii, cu respectarea tuturor cerințelor de siguranță.

Atenție! Pericol datorat curentului electric! Lucrările la nivelul echipamentelor electrice pot fi efectuate numai de către personal de specialitate calificat, cu respectarea normelor de siguranță.

9.2 Comportamentul în cazul unor defecțiuni

Este necesarca:

- în cazul defecțiunilor care reprezintă un pericol imediat pentru persoane, bunuri, respectiv pentru siguranța în exploatare, echipamentul să fie oprit cu ajutorul întrerupătorului OPRIRE DE URGENȚĂ.
- în plus, alimentarea cu energie a mașinii să fie întreruptă și împotriva unei porniri accidentale.
- responsabilul de la locul de exploatare să fie informat imediat despre defecțiunile survenite.
- natura și volumul defecțiunii; acesta se va ocupa și de identificarea cauzei și remedierea defecțiunii.

9.3 Comportamentul după remedierea defecțiunilor

Atenție! Pericol de accidentare!

A se verifica înainte de repornire:

- defecțiunea și cauza defecțiunii au fost remediate în mod corespunzător.
- toate dispozitivele de siguranță au fost montate conform prevederilor și se află în stare ireproșabilă din punct de vedere tehnic și funcțional.
- nu se află persoane în zona de pericol a mașinii.

9.4 Defecţiuni, cauze şi remedii

Defecţiune	Cauze şi remedii
Maşina nu porneşte	Întrerupătorul final de siguranţă întrerupe circuitul electric ⇨a se verifica dacă uşile laterale sunt corect închise
	Întrerupătorul de oprire pentru situaţii de urgenţă acţionat ⇨Deblocati butonul de oprire de urgenta
Scârţâit la pornire	tensiunea prea redusă (Curea de transmisie) ⇨Retensionarea curelei de transmisie
Tăieturile nu sunt drepte	A se verifica ascuţimea panglicii şi înclinarea dinţilor acesteia
	A se verifica alinierea opritorului longitudinal
Panglica de ferăstrău prezintă fisuri la baza unora dintre dinţi	O ascuţire incorectă precum şi o supraîncălzire permanentă, sau, o înclinare greşită a dinţilor panglicii
	Grosimea panglicii prea mare în raport cu diametrul roţii alergătoare
	Suprafeţele de rulare ale roţilor alegătoare defecte sau murdare
	Aliniere defectuoasă a roţilor alergătoare ⇨ Contactaţi tehnician de service
Panglica de ferăstrău se rupe pe latura din spate	Viteză sau forţă de avans prea mare în timpul tăierii
	Porţiune de sudură defectuoasă ⇨ Înlocuirea panglicii de ferăstrău
	Rola de sprijin posterioară este defectă
Maşina se opreşte cu panglica blocată în reper	A se opri motorul şi a se elibera frâna. A se căsca fanta de tăiere cu o pană şi a se scoate reperul. Înainte de repunerea în funcţiune a se verifica starea şi poziţia panglicii de ferăstrău pe rolele alergătoare
Panglica are joc înainte şi înapoi	Banda nu este aliniată la porţiunea de sudură ⇨ Înlocuirea panglicii de ferăstrău
Panglica de ferăstrău alunecă înapoi la începutul tăierii	Panglica de ferăstrău nu este ascuţită sau nu este adecvată pentru materialul care urmează a fi tăiat, sau suprafaţa de rulare a roţilor alegătoare este defectă

10 Scheme de conexiuni / Piese de schimb

! **Atenţie! Schemele electrice anexate au fost livrate în scopul folosirii de către electricieni specializaţi sau tehnicieni autorizaţi ai producătorului. Deţinerea lor nu autorizează în niciun caz intervenţii la componentele electrice sau la funcţiile acestora.**

i **Observaţie: Piesele de schimb originale, a căror utilizare este autorizată, sunt menţionate într-un catalog separat de piese de schimb anexat maşinii.**

Hammer®

FELDER KG
KR-Felder-Straße 1, 6060 Hall in Tirol, AUSTRIA

+43 (0) 5223 / 58 50 0
+43 (0) 5223 / 56 13 0

info@felder-group.com
www.felder-group.com