Hammer®

Brugsanvisning

Formatrundsav
K3 basic/K3 winner/K3 e-classic

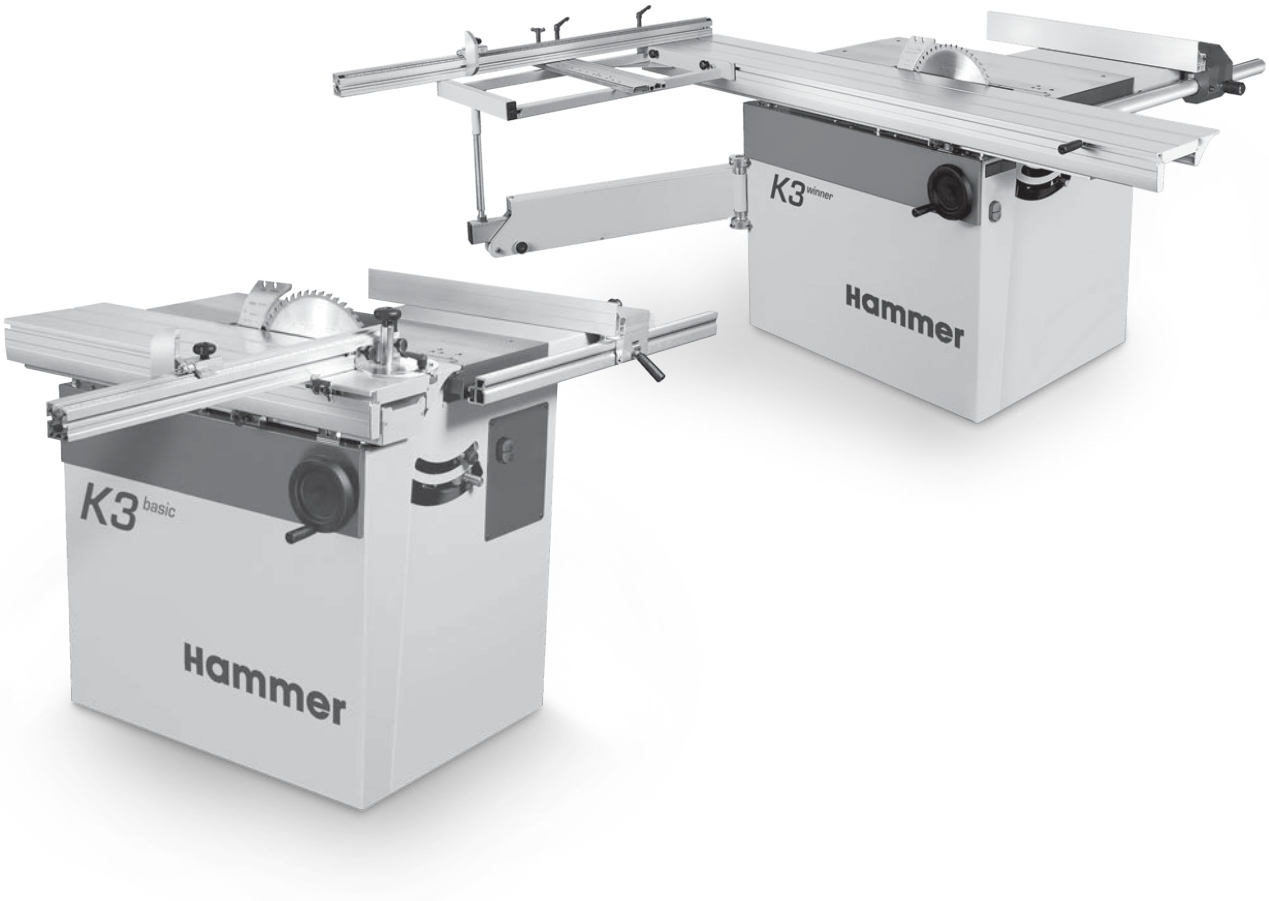

GER = Original anvisning
Andre sprog = Oversættelse af den originale brugsanvisning

Gem brugsanvisningen til senere brug!

Dok.ID: 503010-902_10 • Dänisch • 2022-11-14

Bemærk: Maskinens byggeår
Maskinens nummer er trykt på forsiden af Brugsanvisningen.
De sidste cifre i dette nummer er maskinens byggeår.
f.eks. XXX.XX.XXX.22 -> Årgang 2022

Bemærk: Maskinen skal afprøves straks efter modtagelsen. Er der transportskade eller manglende dele skal der straks udfærdiges en skadesanmeldelse til speditør, hvorefter der oprettes en skadeprotokol. Underret også leverandøren!

Brugsanvisningen skal gennemlæses omhyggeligt inden maskinen sættes i gang. Brugsanvisningen skal opbevares ved maskinen, - det er der, den hører til. Brugsanvisningen skal altid opbevares ved maskinen, så den er ved hånden når der arbejdes ved maskinen eller den skal vedligeholdes eller repareres!

Vigtige henvisninger!
Vi gør opmærksom på, at der alt efter maskinmodel og udførsel kan være funktioner, der ikke forefindes som f.eks. ekstra funktioner og taster (ved maskiner i speciel model/udgave).

Hammer | Et produkt fra FELDER GROUP!

FELDER KG
KR-Felder-Straße 1, 6060 Hall in Tirol, AUSTRIA

+43 (0) 5223 / 58 50 0
+43 (0) 5223 / 56 13 0

info@felder-group.com
www.felder-group.com

Indhold

1 Generelt 6
1.1 Symbolforklaring 6
1.2 Information omkring brugsanvisningen 6
1.3 Hæftelse og garanti 7
1.4 Beskyttelse af ophavsretten 7
1.6 Reservedele 7
1.7 Bortskaffelse 8

2 Sikkerhed 9
2.1 Bestemmelsesmæssig anvendelse 9
2.2 Indhold brugsanvisning 9
2.3 Ændring og ombygning af maskinen 9
2.4 Ejer/bruger ansvar 10
2.5 Krav til personale 10
2.6 Arbejdssikkerhed 10
2.7 Personligt sikkerhedsudstyr 11
2.8 Fare ved brug af maskinen 11
2.9 Risiko 12

3 Konformitetserklæring 13

4 Tekniske data 15
4.1 Mål og vægt 15
4.1.1 K3 basic/K3 e-classic 15
4.1.2 K3 winner 16
4.2 Drift og lager 17
4.3 Elektrisk tilslutning 17
4.4 Motor 17
4.5 Støvemission 18
4.6 Larmemission 18
4.7 Udsugning 18
4.8 Værktøj 19

5 Opstilling/montering 20
5.1 Oversigt 20
5.1.1 K3 basic/K3 e-classic 20
5.1.2 K3 winner 21
5.2 Tilbehør 22
5.3 Typeskilt 24
5.4 Hovedkontakt 25
5.5 Sikkerhedstilbehør 25
5.5.1 Sikkerhedskontakt 25
5.5.2 Stop af skydebord 26
5.5.3 Afdækning 26
5.6 Betjening og display m.v. 26

Indhold

6 Transport, emballering og lager 27
6.1 Sikkerhedshenvisninger 27
6.2 Transport 27
6.2.1 Transportsikring 28
6.2.2 Transporthjælp til formatrundsav K3 basic 28
6.2.3 Transport med kran 29
6.2.4 Transport med gaffelstabler 29
6.2.5 Transport med løftevogn 30
6.2.5.1 Aflæsning 30
6.2.5.2 Transport 30
6.2.6 Transport med kørestel 31
6.3 Transportinspektion 31
6.4 Emballage 31
6.5 Lager 32

7 Opstilling og installation 33
7.1 Sikkerhedshenvisninger 33
7.2 Opstilling 33
7.3 Opstilling 35
7.3.1 Skydebord 35
7.3.2 Montering/demontering af udlæggerbord 35
7.3.3 Rundsavbeskytter 36
7.4 Udsugning 36
7.5 Elektrisk tilslutning 37

8 Opstilling og justering 38
8.1 Sikkerhedshenvisninger 38
8.2 Stop af skydebord 38
8.3 Afkorteranslag ved skydebord 39
8.4 Afkorteranslag ved udlægger 39
8.5 Tværanslag 40
8.6 Afkorteranslags-forlænger 41
8.7 Parallelanslag 41
8.7.1 Ændring 41
8.7.2 Finindstilling (Muligthed for) 42
8.7.3 Ombygning af bordplan 43
8.7.4 Fjernes 43
8.7.5 Kip 44
8.8 Indstilling af skærehøjde og vinkel 44
8.9 Udskiftning af værktøj 45
8.9.1 Forberedelse til værktøjsskift 45
8.9.2 Klargøring til drift 45
8.10 Skift af savblad 46
8.10.1 Indstilling/løsning af spaltekniven 47
8.10.2 Montering/udskiftning af spaltekniven 47
8.10.3 Afmontering af spaltekniven 48
8.10.4 Rundsavbeskytter 48
8.11 Notværktøj 49
8.11.1 Ombygning til kørsel med notværktøj 49
8.11.2 Tilspænding af værktøj 50
8.11.3 Demontering af notværktøj – Omstilling til savblad 51
8.12 Forridserklinge 52
8.12.1 Montage af forridserklingen 52
8.12.2 Indstilling af forridser 53
8.12.3 Indstilling af bredde 53

Indhold

9 Betjening 54
9.1 Sikkerhedshenvisninger 54
9.2 Tilkobling af maskinen / Frakobling af maskinen / Nødstop 55
9.3 Forskydning af skydebord 56
9.4 Arbejdspladser 56
9.5 Arbejdsteknikker 57
9.5.1 Tilladte arbejdsteknikker 57
9.5.2 Forbudte arbejdsteknikker 57
9.5.3 Fremgangsmåde og tilladte arbejdsteknikker 57
9.5.4 Længdesnit 58
9.5.5 Renskæring 58
9.5.6 Tildannelse af lister 59
9.5.7 Afkortning ved afkorteranslag (Skydebord) 60
9.5.8 Afkortning ved parallelanslag 61
9.5.9 Tildannelse af korte, smalle emner 61
9.5.10 Tildannelse med udlægger 62
9.5.11 Skjulte snit 63
9.5.12 Arbejde med notværktøj 64
10 Vedligeholdelse 65
10.1 Sikkerhedshenvisninger 65
10.2 Vedligeholdelsesplan 65
10.3 Rengøring af føringsfladen 66
10.4 Højdespindel og kipspindel ved rundsav smøres 66
10.5 Efterspænding/udskiftning af drivrem 67
10.5.1 Efterspænding af drivrem 67
10.5.2 Udskiftning af drivrem 67
10.6 Kontroller forridserremmen 68
10.7 Børstelisten ved udlæggerarmen rengøres/udskiftes 68
10.8 Afstryger skydebord (kugleleje) fornyes 69
10.9 Skydebordet afmonteres 69
10.10 Skydebordet monteres. 70
11 Fejl 72
11.1 Sikkerhedshenvisninger 72
11.2 Fejlfinding 72
11.3 Hvad gør du efter fejlretning 72
11.4 Fejl, årsag og afhjælpning 73
11.5 Indstilling af parallelanslagets højde 73
11.6 Justering/korrigering af parallelanslagets vinkel 74
11.7 Indstilling af kugleholderen på skydebordet 74
11.8 Klemkraften på parallelanslaget indstilles 75
11.9 Profi-parallelanslag (Ekstraudstyr) 75
11.9.1 Indstilling af højde på anslagsskinnen til parallelanslaget 75
11.9.2 Justering af finindstillingen af parallelanslaget. 76
11.9.3 Justering af klemkraften på parallelanslaget 76

1 Generelt

1.1 Symbolforklaring

Vigtige sikkerhedstekniske henvisninger i brugsanvisningen er mærket med symboler.
Henvisningerne til arbejdssikkerheden skal ubetinget overholdes. For at undgå personskade eller skade på materiel skal der udvises stor forsigtighed.

Advarsel: Kvæstelser eller livsfare!
Dette symbol står ved henvisninger, der hvis de ikke følges, kan føre til sundhedskader, kvæstelser, legemsbeskadigelse eller livsfare.

Advarsel: Fare for elektrisk stød!
Dette symbol gør opmærksom på risiko for elektrisk stød. Følges sikkerhedshenvisningerne ikke, kan det føre til alvorlige kvæstelser eller livsfare. Alt elarbejde må kun udføres af en autoriseret elektriker.

Bemærk: Skade på materiel!
Symbolet står ved henvisninger der, hvis de ikke følges kan føre til beskadigelse og fejlfunktion eller stop af maskinen.

Henvisning:
Dette symbol står for tips og informationer der skal overholdes, for at sikre optimal og fejlfri drift af maskinen.

1.2 Information omkring brugsanvisningen

Brugsanvisningen beskriver en sikker og fagmæssig omgang med maskinen. Endvidere skal sikkerhedshenvisninger såvel som gældende farehenvisninger gældende for det specifikke område overholdes.
Før igangsætning af maskinen skal brugsanvisningen, særlig afsnittet „sikkerhed“ gennemlæses. Der skal sørges for at det læste er forstået. Brugsanvisningen er en del af maskinen og skal opbevares i umiddelbar nærhed af maskinen. Brugsanvisningen skal endvidere følge med maskinen.

1.3 Hæftelse og garanti

Alle oplysninger og henvisninger i brugsanvisningen er afgivet efter gældende regler, den teknisk udvikling såvel vores mangeårige erfaring. Brugsanvisningen skal gennemlæses grundigt inden der arbejdes ved maskinen. Såfremt henvisningerne i brugsanvisningen ikke følges, ydes der ingen garanti for opståede skader og fejl. Tekst og billeder kan afvige fra det aktuelt leverede. Billeder og grafik er ikke gengivet 1:1. Det leverede kan grundet specielle udførelse, ekstra tilbehør eller opdatering ifølge den nyeste tekniske udvikling afvige fra billedmateriale eller beskrivelse i brugsanvisningen. Ved spørgsmål - henvend dig til fabrikanten. Vi forbeholder os ret til at foretage tekniske ændringer til forbedring af f.eks. anvendelse eller for videreudvikling.

1.4 Beskyttelse af ophavsretten

Brugsanvisningen skal behandles fortroligt. Den er udelukkende beregnet for personale der er beskæftiget med eller ved maskinen. Alle tegninger, tekster, billeder osv. er beskyttet under loven om ophavsret og anden lovbeskyttelse. Ethvert misbrug er strafbart.
Det er ikke tilladt at videregive oplysninger fra brugsanvisning etc. til trediemand ligsesom brugsanvisningen ikke må kopieres - heller ikke delvis, uden tilladelse fra fabrikanten.
Overtrædes ovenstående, kan det føre til krav om skadeserstatning - vi forbeholder os ret til rejse yderligere krav. Vi forbeholder os ret til opretholdelse af krav om industrielle rettigheder.

1.5 Garantierklæring

Med maskinen følger der en separat garantierklæring, der beskriver de regler der er gældende for dit land/område.

1.6 Reservedele

Bemærk: Forkerte reservedele kan føre til beskadigelser, fejlfunktioner eller maskinstop.

Anvendes der uorginale reservedele, bortfalder samtlige garantier, service og skadeserstatninger samt krav mod fabrikant eller forhandler.

Der må kun benyttes originale reservedele fra leverandøren.

Henvisning: De originale reservedele er beskrevet i et separat katalog for reservedele - som leveres sammen med maskinen.

1.7 Bortskaffelse

Skal maskinen efter lang og tro tjeneste bortskaffes og skrottes, skal den skilles ad og sorteres efter materialernes art, således at de evt. kan genanvendes eller affaldssorteres. Konstruktionen består af stål og kan derfor adskilles uden problemer. Stål er nemt at bortskaffe og udgør ikke nogen miljøbelastning eller risiko for personalet. Ved bortskaffelse følges de gældende regler og bestemmelser for bortskaffelse af maskiner/affald.

Bemærk: Elektronisk affald, elektronikkomponenter, smøremidler og andet skal behandles/bortskaffes som særligt affald i affaldssorteringen - alternativt bortskaffelse med specielle firmaer.

2 Sikkerhed

Maskinen er på leveringstidspunktet udstyret efter gældende tekniske regler og er driftsikker.
Maskinen kan, hvis den betjenes af ikke fagligt uddannet personale, eller anvendes ufagmæssigt, være farlig at anvende. I afsnittet „sikkerhed" er der en oversigt over alle vigtige sikkerhedsregler, som skal følges for at opnå optimal sikkerhed for personalet og sikre en fejlfri betjening af maskinen.
Yderligere indeholder de følgende afsnit i brugsanvisningen konkrete sikkerhedshenvisninger forsynet med symboler - og for at undgå fare, skal disse følges. På maskinen er der piktogrammer, skilte og påskrifter, der skal følges. De må ikke fjernes og altid være letlæselige.

2.1 Bestemmelsesmæssig anvendelse

Den kombinerede afretter/tykkelseshøvl HAMMER K3 er udelukkende beregnet til afretning, tykkelseshøvling og boring i træ og andre spånholdige materialer. Bearbejdning af andre materialer end træ, er kun tilladt efter skriftlig tilladelse fra leverandør/producenten. Driftsikkerheden kan kun garanteres ved korrekt anvendelse/ bestemmelsmæssig anvendelse af maskinen.

Bemærk: Det er forbudt at anvende maskinen til formål udover de fra producenten fastlagte arbejdsopgaver/ formål. Krav og erstatninger stilet til producenten/leverandøren vil bortfalde, såfremt skaden er opstået ved forkert anvendelse af maskinen. Bruger/ejeren hæfter for alle skader opstået grundet forkert anvendelse.

Under bestemmelsesmæssig anvendelse gælder også overholdelse af punkterne i betingelserne for korrekt anvendelse samt overholdelse af de i brugsanvisningen nævnte henvisninger.
Brug kun de originale reservedele og tilbehør fra leverandør/producenten.

2.2 Indhold brugsanvisning

Enhver person der skal udføre arbejde ved maskinen, skal gennemlæse brugsanvisningen (og forstå indholdet) inden arbejdet påbegyndes. Dette gælder også selvom den pågældende medarbejder har arbejdet ved en lignende maskine eller er blevet instrueret af producenten. Kendskab til indholdet i brugsanvisningen er en forudsætning for at beskytte personalet mod skader og undgå fejl ved betjeningen, så maskinen kan fungere sikkert og uden fejl. Det anbefales at ejeren sikrer sig, at personalet har kendskab til indholdet i brugsanvisningen.

2.3 Ændring og ombygning af maskinen

For at undgå fare og sikre en optimal ydelse, må der ikke foretages om- eller tilbygninger på maskinen, der ikke udtrykkeligt er tilladt af producenten.
Alle piktogrammer, skilte og mærkater, der er anbragt på maskinen må ikke fjernes og skal holdes i god og læselig stand. Beskadigede eller ulæselige piktogrammer, skilte eller mærkater, skal straks udskiftes.

2.4 Ejer/bruger ansvar

Brugsanvisningen skal opbevares i umiddelbar nærhed af maskinen og skal være tilgængelig for de personer, der arbejder ved maskinen. Maskinen må kun betjenes når den er i fejlfri og driftsikker stand. Maskinen skal kontrolleres for fejl og mangler før igangsætning af arbejdet. Brugsanvisningen skal følges.
Foruden de nævnte sikkerhedsanvisninger m.v. i brugsanvisningen, skal alle gældende sikkerhedsforskrifter og miljøhensyn, for at forebygge ulykker m.v., overholdes. Ejeren og det af ham instruerede personale er ansvarlige for fejlfri drift af maskinen såvel som kendskab til forhold omkring installation, betjening, vedligeholdelse og rengøring af maskinen. Maskiner, værktøj og tilbehør må ikke opbevares i nærhed af børn.

2.5 Krav til personale

Ved maskinen må der kun arbejde autoriseret og faguddannet personale. Personalet skal være bekendt med forhold omkring fare og funktioner ved maskinen. Som fagligt uddannet personale gælder den der har modtaget uddannelse, har kendskab eller erfaring med de pågældende bestemmelser omkring arbejdet og de mulige faremomenter. Har personalet ikke den nødvendige viden , skal det uddannes. Ansvar for arbejde ved maskinen (installation, betjening, vedligeholdelse eller reparation) skal fastlægges og overholdes. Ved maskinen må der kun arbejde personer, der er pålidelige. Ethvert arbejde, der kan være til fare for personale, miljø eller maskine, skal undgås. Personer der er under indflydelse af rusmidler, alkohol eller andet (f.eks. medicin) der medvirker til nedsættelse af reaktionstiden, må ikke arbejde ved maskinen. Ved valg af personale, der skal beskæftiges ved maskinen, skal der tages hensyn til de fagmæssige og aldersmæssige retningslinier. Ikke autoriseret personale skal opholde sig udenfor den nødvendige sikkerhedsafstand fra maskinen. Personalet er forpliget til straks at melde opståede forandringer ved maskinen, som kan have indflydelse på sikkerheden, til ejeren.

2.6 Arbejdssikkerhed

Såfremt de nævnte sikkerhedshenvisninger i brugsanvisningen følges, undgås skader på personer og materiel. Følges sikkerhedshenvisningerne ikke, kan det føre til fare for personalet og skader eller ødelæggelse af maskinen. Såfremt sikkerhedshenvisninger/påbud m.v. i brugsanvisningen samt generelle sikkerhedsbestemmelser ikke overholdes, hæfter producenten eller leverandøren ikke i tilfælde af krav om skadeserstatning.

2.7 Personligt sikkerhedsudstyr

Ved arbejde ved maskinen skal følgende forbud overholdes:

Det er forbudt at arbejde ved maskinen med langt hår - der skal bæres hårnet!

Det er forbudt at bruge handsker!

Ved arbejde ved maskinen skal der som udgangspunkt bæres:

Beskyttelsesdragt
Tætsiddende arbejdstøj (ringe trækstyrke, ingen store ærmer, ingen ringe eller andre smykker osv.).

Sikkerhedssko
Til beskyttelse mod tunge nedfaldende dele eller udskridning på glat underlag.

Høreværn
Beskyttelse mod høreskader.

2.8 Fare ved brug af maskinen

Maskinen har gennemgået en fejlanalyse og er derfor konstrueret og bygget efter den seneste teknik.
Ved korrekt anvendelse er maskinen sikker.
Dog kan der være en lille risiko!
Maskinen arbejder med høj elektrisk spænding.

Advarsel! Fare for elektrisk stød: Elektrisk stød kan forårsage svære kvæstelser. Ved skader på isolationen eller enkelte konstruktionsdele er der livsfare på grund af elektrisk spænding.

- Før vedligeholdelse, rengøring og reparation skal maskinen slukkes helt - og være sikret mod igangsætning.
- Strømmen skal afbrydes ved alle arbejder ved de elektriske installationer ved maskinen.
- Fjern aldrig sikkerhedsindretninger - eller sæt dem ud af drift.

2.9 Risiko

Advarsel: Trods sikkerhedsanvisninger kan der ved arbejde med maskine være følgende risiko:

- Fare for kvæstelse ved skæring, særlig ved skift af værktøj.
- Fare for kvæstelse ved kontakt med den roterende rundsav og/eller forridserblad.
- Fare for kvæstelser ved emnestykker der slynges ud.
- Fare for kvæstelser ved tilbageslag af emnet.
- Høreskade på grund af larm.
- Der består sundsfare ved indånding af støv, dog mest ved bearbejdning af bøge- og egetræ.
- Fare for at blive klemt, skære sig, blive ført med, slag og stød.

3 Konformitetserklæring

CE EG-Konformitetserklæring
iht. maskindirektivet 2006/42/EG

Bemærk: Maskinnr.
Maskinens nummer er trykt på forsiden af Brugsanvisningen.

Hermed erklærer vi, at den nedenfor anførte maskine som følge af dens koncept, konstruktion og model stemmer overens med de grundlæggende sikkerheds- og helbredskrav i følgende EF-direktiv (se tabellen).

Producent:	**FELDER KG** **KR-FELDER-STR.1** **A-6060 Hall in Tirol**
Produktbetegnelse:	**Formatrundsav**
Fabrikat:	**Hammer**
Typebetegnelse:	**K3 basic/K3 winner/K3 e-classic**
Følgende EF-direktiver er anvendt:	**2006/42/EG** **2014/30/EU**
Følgende normer er anvendt:	**EN ISO 19085-1** **EN ISO 19085-5**

EU-konformitetserklæringen er kun gyldig, hvis maskinen bærer et CE-mærkat.

Alle garantier bortfalder, hvis der foretages ombygning af maskinen, som ikke er aftalt med os.

Undertegnede for denne erklæring har fuldmagt for sammensætning af det tekniske materiale.

Hall in Tirol, 1.10.2022

Prof. h.c. Ing. Johann Georg Felder
CEO FELDER KG
KR-Felder-Straße 1, 6060 Hall in Tirol, AUSTRIA

4 Tekniske data

4.1 Mål og vægt

4.1.1 K3 basic/K3 e-classic

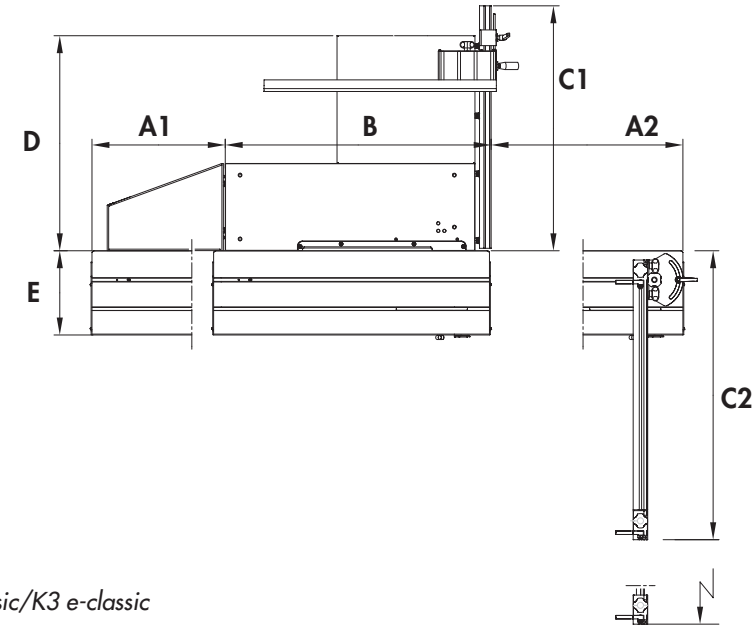

tegning 4-1: Mål K3 basic/K3 e-classic

Maskine	Standard	Ekstraudstyr
Længde på skydebord **A**	950 mm	1250 mm
Forskydningsvej for skydebordet **A1**	459 mm	764 mm
Forskydningsvej for skydebordet **A2**	660 mm	1028 mm
Samlet længde **A1 + B + A2**	2035 mm	2708 mm
Længde: maskinbord + aksel **B**	916 mm	
Samlet bredde **C1**	844 mm	
Samlet bredde (Ekstraudstyr) **C2**	892 mm	1743 mm
Total højde / Arbejdshøjde (ca.)	1070 / 888 mm	
Skærebredde **D**	700 mm	
Skydebordsbredde **E**	290 mm	
Vægt netto *)	240 kg	
Maskine inkl. emballage		
Længde x Bredde **)	1200 x 800 mm	
Højde	1200 mm	
Vægt (ca.)*	310 kg	

*) med standard udstyr

**) *Transportbredden er under 800 mm. Gør det muligt at flytte maskinen gennem døråbninger.*

Tekniske data

4.1.2 K3 winner

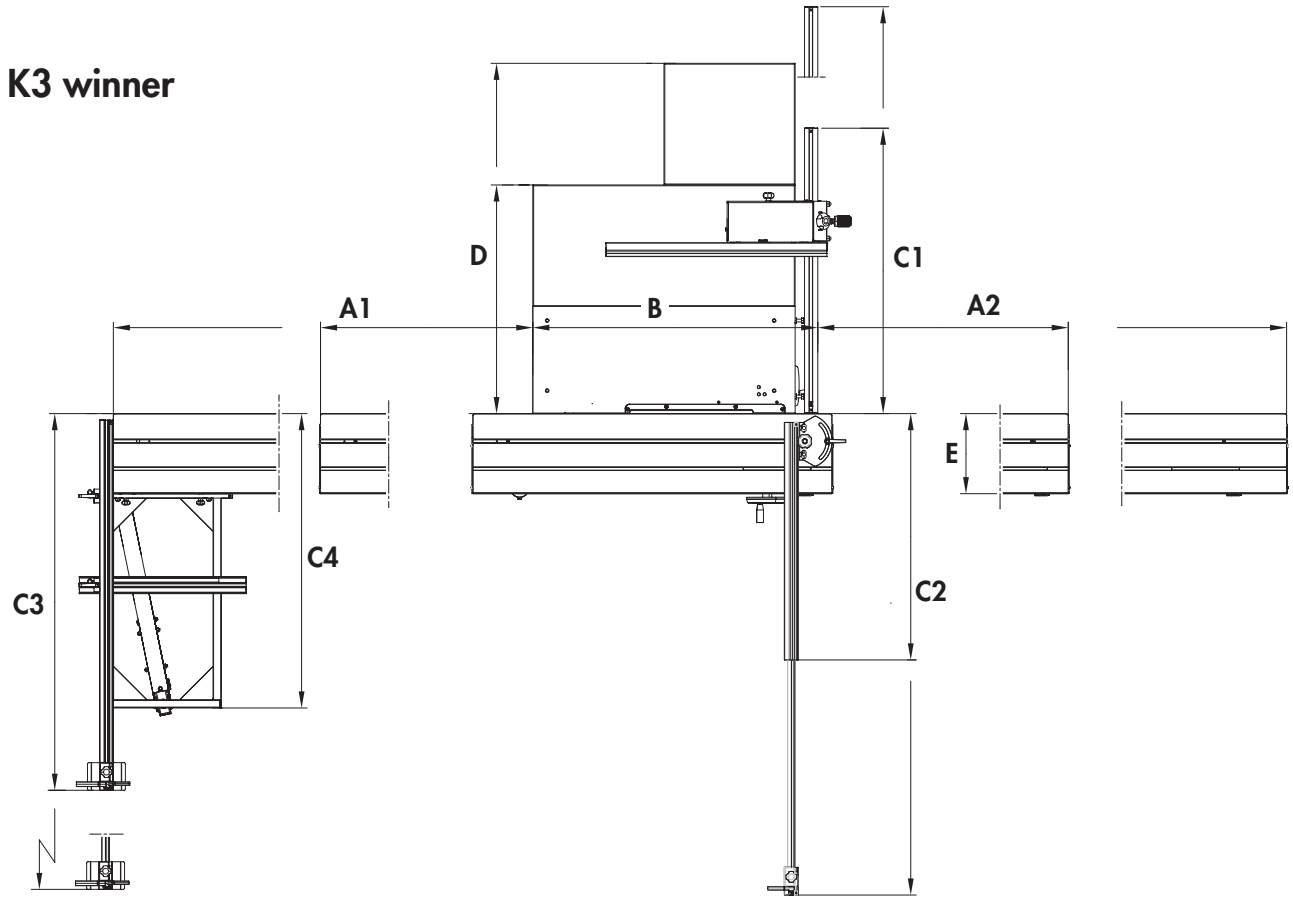

tegning 4-2: Mål K3 winner

Maskine	Standard K3 winner	Ekstraudstyr K3 winner	Standard K3 winner comfort	Ekstraudstyr K3 Winner comfort
Længde på skydebord **A**	1250 mm	2000 mm	2000 mm	-
Forskydningsvej for skydebordet **A1**	770 mm	1520 mm	1520 mm	-
Forskydningsvej for skydebordet **A2**	907 mm	1698 mm	1698 mm	-
Samlet længde **A1 + B + A2**	2708 mm	4250 mm	4250 mm	-
Længde: maskinbord + aksel **B**	1032 mm		1032 mm	
Samlet bredde **C1**	1034 mm	1474 mm	1034 mm	1474 mm
Samlet bredde **C2**	892 (mm	1743 mm	-	892 (1743) mm
Samlet bredde (Ekstraudstyr) **C3**	-	1364 (2140) mm	1364 mm	2140 mm
Samlet bredde **C4**	-	1066 mm	1066 mm	
Total højde / Arbejdshøjde (ca.)	1070 / 888 mm		1070 / 888 mm	
Skærebredde **D**	800 mm	1250 mm	800 mm	1250 mm
Skydebordsbredde **E**	290 mm		290 mm	
Vægt netto *)	280 kg		280 kg	
Maskine inkl. emballage				
Længde x Bredde **)	1470 x 1160 mm		2100 x 1200 mm	
Højde	1200 mm		1200 mm	
Vægt (ca.)*	350 kg		350 kg	

*) med standard udstyr

4.2 Drift og lager

Arbejds-/rumtemperatur	+10 til +40 °C
Opbevaringstemperatur	–10 til +50 °C

4.3 Elektrisk tilslutning

Netspænding på typeskiltet	±10%
Sikring	se eldiagram
Tilslutningskabel (H07RN-F)	3x2,5 mm²/ 5x2,5 mm²
Udløsningskarakteristik	C (D*)

*) ved tung start, betinget af stor centrifugalmasse

4.4 Motor

De faktiske værdier aflæses på typeskiltet.

Drev til rundsav / Fræseenhed	**Vekselstrømsmotor**	**Trefasemotor**
Motorspænding	1x 230 V	3x 230 V / 3x 400 V
Motorfrekvens	50/60 Hz	50/60 Hz
Kapslingsklasse	IP 54	IP 54
K3 Winner/Winner comfort		
Motoreffekt S6-40 %*)	-	3 kW
Motorydelse S6-40% - Ekstraudstyr*)	3 kW	4 kW
K3 e-classic		
Motoreffekt S6-40 %*)	-	3 kW (3 x400 V)
Motorydelse S6-40% - Ekstraudstyr*)	3 kW	-
Antriebsmotor Vorritzeinheit (Option)		
Motoreffekt S6-40 %*)	0,65 kW**)	0,65 kW

*) S6 = Last- und Aussetzbetrieb; 40% = relative Einschaltdauer
**) Schnitthöhe maximal: 2 mm

4.5 Støvemission

Arbejdsområderne for denne maskine gælder efter bestemmelserne DGUV Information 209-044 - reduceret støvniveau.

Koncentrationen af det træstøv i luften, der kan indåndes, på 2 mg/m³ overholdes.

Dette gælder dog kun hvis betingelserne i kapitlet >Udsugning< overholdes.

se kapitel >Opstilling og installation<

4.6 Larmemission

De angivne værdier er emmisionsværdier og dermed ingen garanterede arbejdspladsværdier. Selvom der er sammenhæng mellem emission- og immisionsspejlet, kan det ikke udelukkes at der skal foretages yderligere sikkerhedsforanstaltninger. Faktorer, der kan være udslagsgivende for immisionsspejlet, er f.eks. tiden der anvendes ved maskinen, arbejdsrummets indretning eller anden indflydelse fra omkringliggende industri m.v. i nabolaget.

De tilladte arbejdspladsværdier kan variere fra land til land. Informationen skal dog bruges til at afveje fare og risiko. Placering og andre specifikke betingelser kan have væsentlig indflydelse på de angivne værdier for larmemmision.

Bemærk:

For at holde støjemissionen så lav som muligt bør værktøjet altid være velslebet og omdrejningshastigheden være korrekt.

Der skal altid bæres høreværn, men det er selvfølgelig ikke nogen erstatning for velslebet værktøj.

Alle oplysninger i dB(A) og med en måleusikkerhedsfaktor på 4 dB(A).

	Tomgang	Bearbejdning
Lydeffektniveau (EN ISO 3746)	99	102
Emissionsværdier på arbejdspladsen (EN ISO 11202)	87	90

4.7 Udsugning

	Aggregat	Rundsavsbeskytter
Udsugningsstuds ∅	120 mm	50 mm
Lufthastighed min.	20 m/s	20 m/s
Undertryk min.	1824 Pa	953 Pa
Volumenstrøm min. (ved 20 m/sek.)	814 m³/h	141m³/h

4.8 Værktøj

Advarsel! Fare for kvæstelser!
Den maksimale hastighed, der er vist på værktøjet, må aldrig overskrides!

Brug kun savklinger
- hvis tilladte maksimale omdrejningshastighed er højere end savakslens hastighed
- som opfylder DIN EN 847-1

Brug kun notværktøjer, der er egnet til bearbejdning af træ!

Skitse: Rundsavklinge
Boring med medbringer

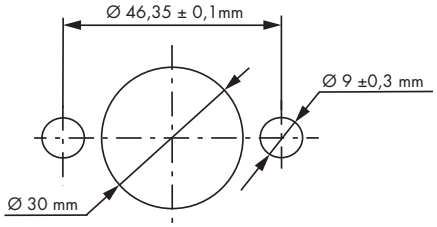

Bemærk: Vi anbefaler, at der udelukkende anvendes originale HAMMER-værktøjer (HAMMER-katalog).

Rundsavsklinger	
Diameter	250 – 315 mm
Boring med medbringer	30 mm
Fast omdrejningshastighed	4800 min^{-1}
Max. skærehøjde (ved savblad Ø 315 mm)	103 mm
Kip af savklinge	90° til 45°

Forridserklinger	
Diameter maks.	80 mm*)
Boring	20 mm
Fast omdrejningshastighed	10000 min^{-1}
Max. skærehøjde	4 mm

*) I kombination med 250 mm hovedsavblad

Slidsesav CE-udførsel	
Diameter maks.	180 mm
Bredde	5 til 20 mm

Bemærk: Max. skærehøjde

Det maksimale skærehøjde står i direkte sammenhæng med følgende faktorer:
- Træsort (hårdt eller blødt træ)
- Træets fugtighed
- Fremtrækhastighed
- Rundsavsklinger
- Maskinens motorydelse

5 Opstilling/montering

5.1 Oversigt

5.1.1 K3 basic/K3 e-classic

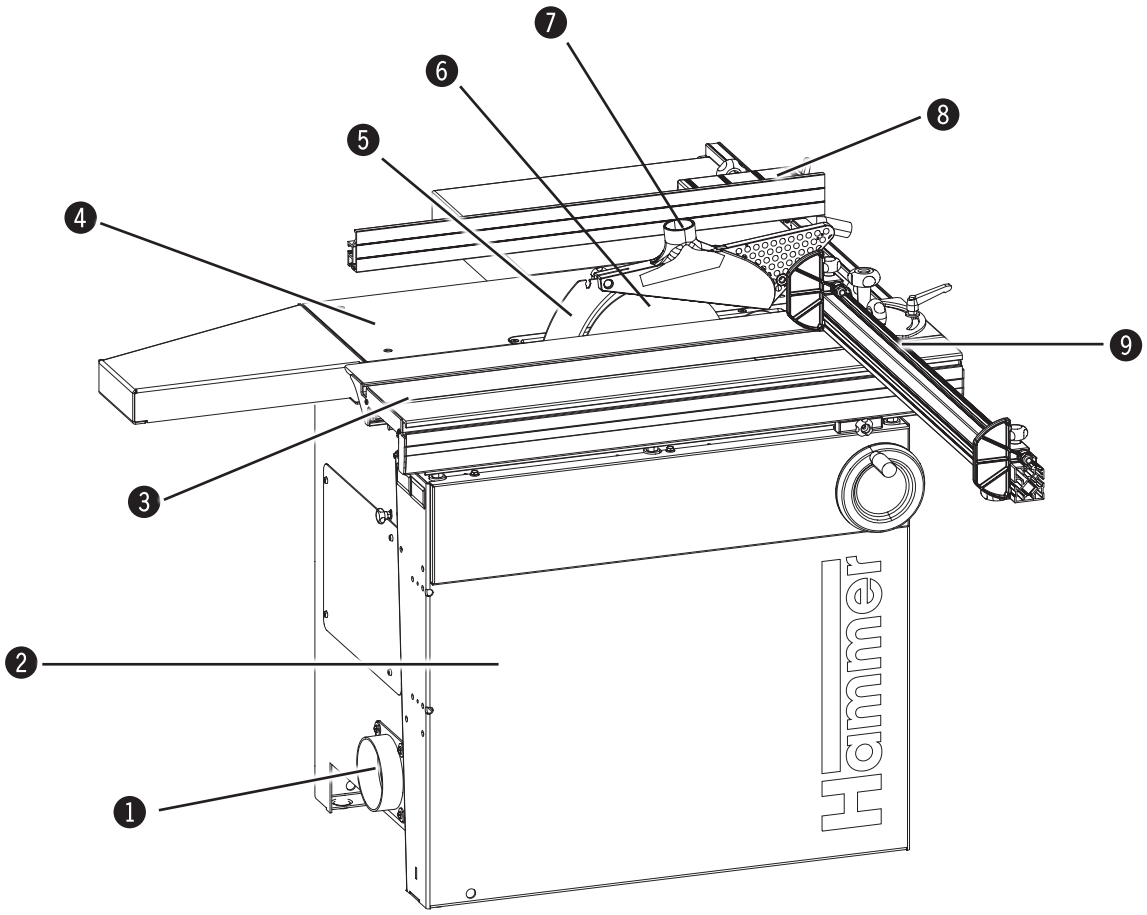

tegning 5-1: Oversigt

1. Udsugning (Tilslutning D = 120 mm)
2. Maskinstander
3. Skydebord
4. Maskinbord
5. Spaltekniven
6. Savblad
7. Rundsavsoverdækning med udsugning (Tilslutning D = 50 mm)
8. Parallelanslag
9. Afkorteranslag (skydebord)

5.1.2 K3 winner

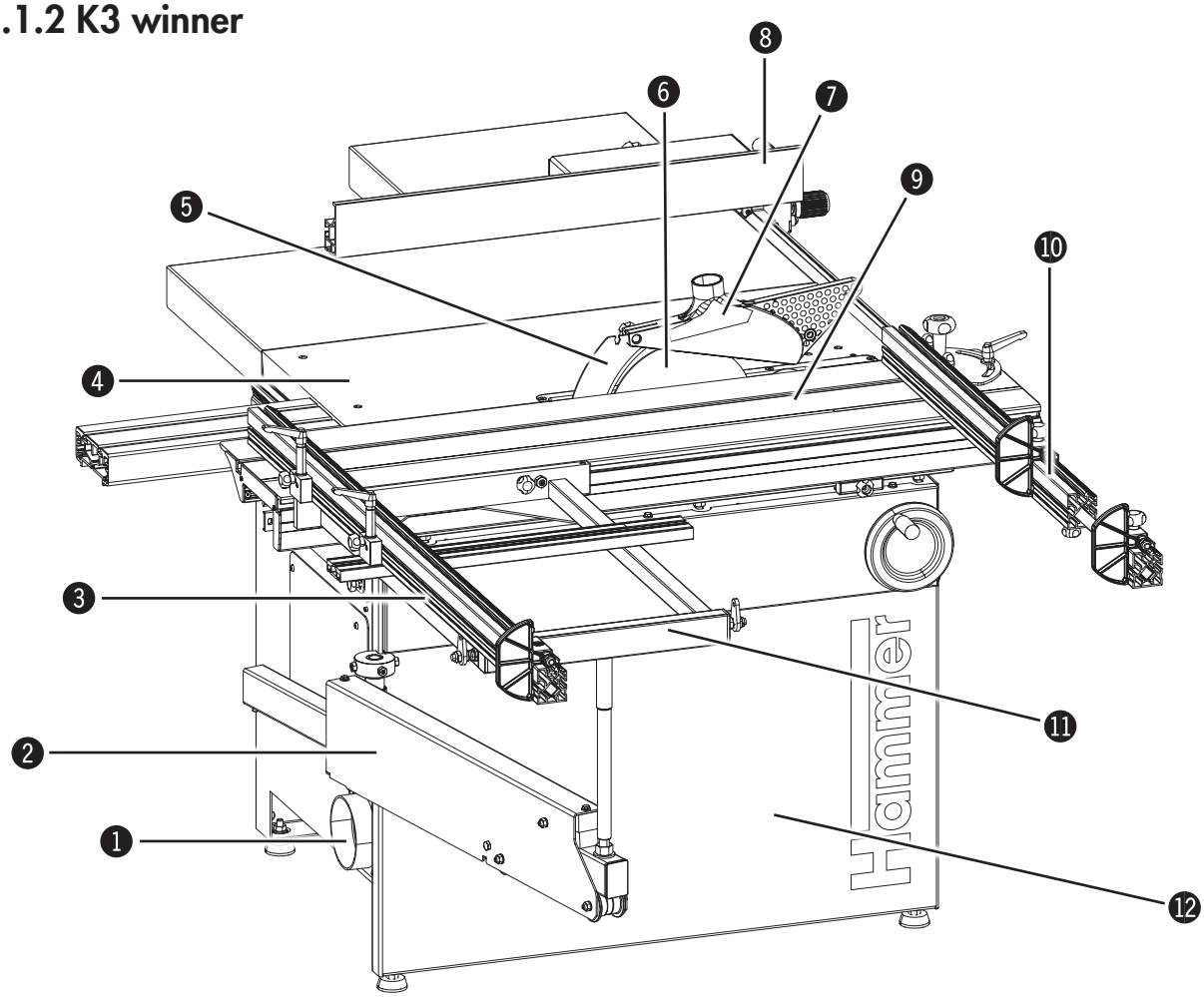

tegning 5-2: Oversigt

1. Udsugning (Tilslutning D = 120 mm)
2. Udlægger
3. Afkorteranslag (Udlægger)
4. Maskinbord
5. Spaltekniven
6. Savblad
7. Rundsavsoverdækning med udsugning (Tilslutning D = 50 mm)
8. Parallelanslag
9. Skydebord
10. Afkorteranslag (skydebord)
11. Udlæggerbord
12. Maskinstander

5.2 Tilbehør

Bordforlænger
for K3 basic/K3 e-classic
Art. nr. 500-101

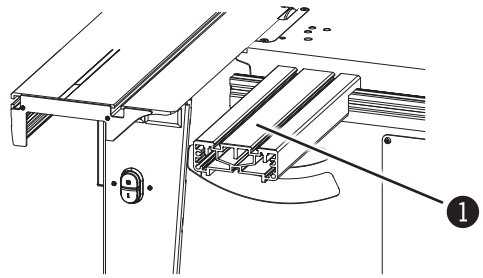

tegning 5-3: Bordforlænger

Til sikker udlægning af skæreemner ved lange snit (Brugsanvisning konstruktion „Bordforlænger").

❶ Bordforlænger

Bordforlænger med støttefod
for K3 winner
Art. nr. 503-155

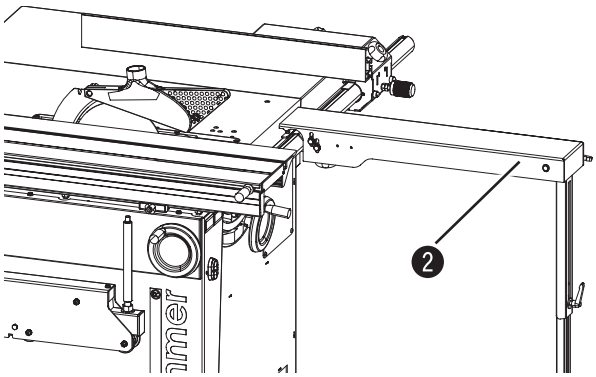

tegning 5-4: Bordforlænger med støttefod

Til sikker udlægning af skæreemner ved lange snit (Brugsanvisning konstruktion „Bordforlænger").

❷ Bordforlænger med støttefod

Råsnitsko
Art. nr. 500-109

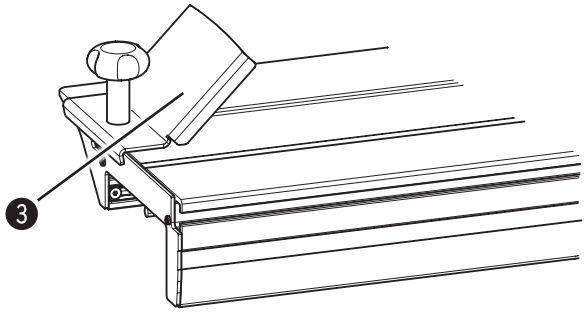

tegning 5-5: Råsnitsko

Til sikkert og præcist arbejde ved kantning (Brugsanvisning konstruktion „Råsnitsko").

❸ Råsnitsko

Opstilling/montering

Råsnitenhed
Art. nr. 500-110

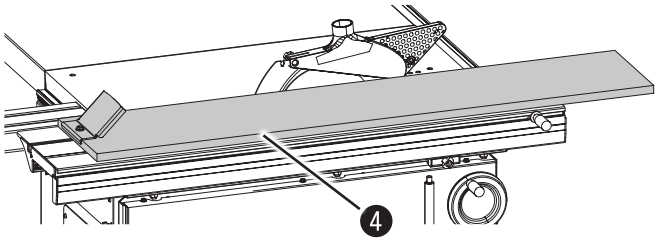

tegning 5-6: Råsnitsko

Til sikkert og præcist arbejde ved kantning (Brugsanvisning konstruktion „Råsnitenhed").

❹ Råsnitenhed

Bordudvidelse 400 mm
Art. nr. 503-137

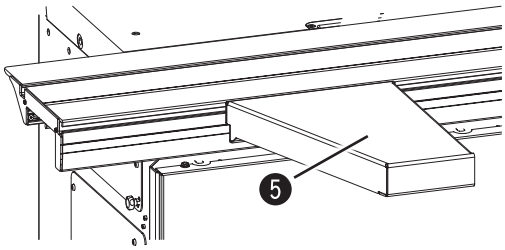

tegning 5-7: Bordudvidelse 400 mm

Til sikker udlægning af skæreemner ved lange snit (Brugsanvisning konstruktion „Bordudvidelse).

❺ Bordudvidelse 400 mm

Bordrulle til udlægger
Art. nr. 503-132

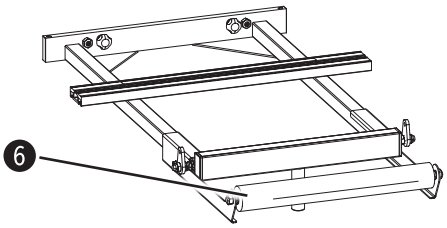

tegning 5-8: Bordrulle til udlægger

For sikker udlægning af meget store hhv. lange plader (Brugsanvisning konstruktion „Forlænger").

❻ Bordrulle til udlægger

Udlæggerbord 1100
Art. nr. 503-108

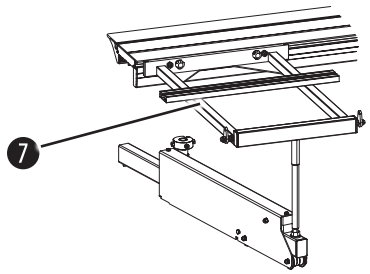

tegning 5-9 Udlæggerbord 1100

Til bearbejdning af store og tunge plader (Brugsanvisning konstruktion „Udlæggerbord").

❼ Udlæggerbord

Kørestel med 4 hjul
Art. nr. 50,-134

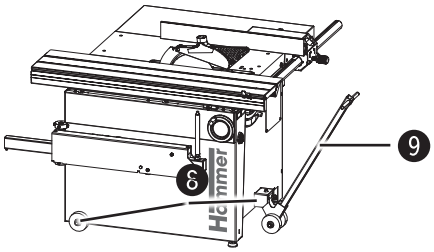

tegning 5-10: Kørestel med 4 hjul

Kørestellet monteres på maskinens stander.

Ved brug af kørestellet er placering af maskinen problemløst og ukompliceret (Brugsanvisning konstruktion „Kørestel med 4 hjul").

8 Kørestel med 4 hjul
9 Med HAMMERs kørestel

Med HAMMERs kørestel
Art. nr. 500-149

Løftestangen sættes på kørestellet (tilbehør) ved løftestangsdækslet.

Med løftestangen og kørestellet er det muligt at rangere maskinen rundt på meget lille plads (Brugsanvisning konstruktion „Med HAMMERs kørestel").

5.3 Typeskilt

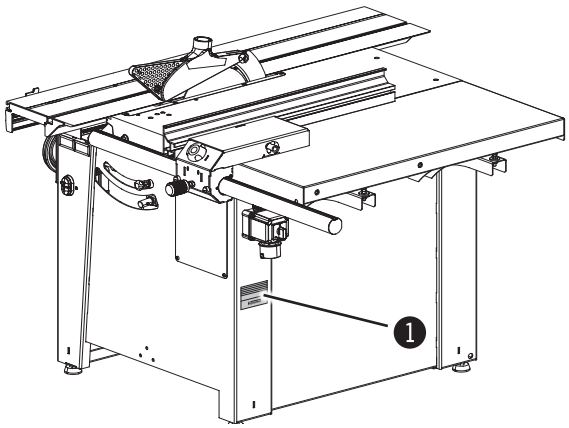

tegning 5-11: Anvisninger på typeskilt

Typeskiltet er placeret på bagsiden af maskinen.

1 Typeskilt

Felder KG KR-Felder-Straße 1, A-6060 HALL in Tirol felder-group.com, info@felder-group.com +43 5223 58500, Fax +43 5223 56130			
TYPE :			CE UKCA
NR.:		Code:	
V:	PH:	HZ:	A:
KW:			
Baujahr / year of construction / ANNEE DE CONSTR.:			

tegning 5-12: Typeskilt

På typeskiltet er der følgende oplysninger:
- Typebetegnelse
- Maskine nr.
- Spænding
- Faser
- Frekvens
- Ydelse
- Strøm
- Byggeår
- Oplysninger om producent

5.4 Hovedkontakt

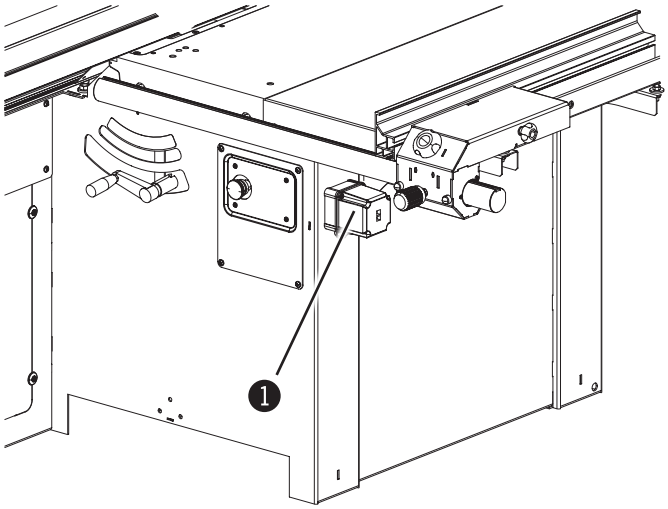

tegning 5-13: Hovedkontakt

Hovedkontakten er placeret bag på maskinen.
- Indstilling „0“: Spænding Aus
- Indstilling „I“: Spænding Ein

1 Hovedkontakt

Henvisning: Hovedkontakten er kun installeret på Formatrundsave K3 winner med motorydelse 4 kW.

5.5 Sikkerhedstilbehør

5.5.1 Sikkerhedskontakt

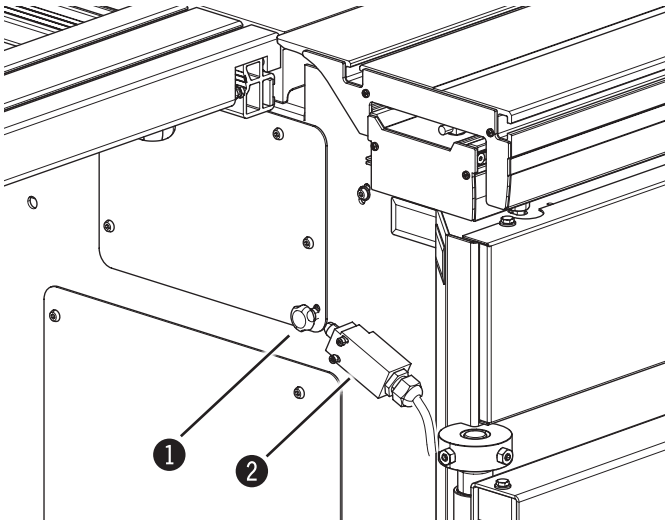

tegning 5-14: Sikkerhedskontakt

Rundsavbladet løber kun, når slutkontakten på indersiden af maskinstellet er aktiveret (skydedækslet lukket og låsemekanismen skubbet opad).

1 Låsemekanisme
2 Slutkontakt

5.5.2 Stop af skydebord

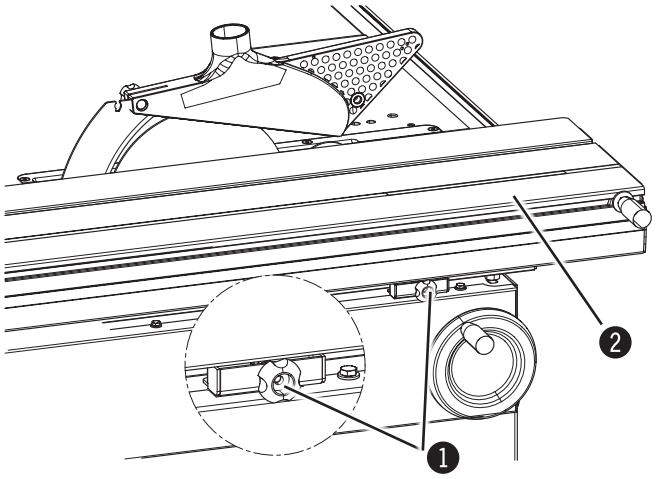

tegning 5-15: Stop af skydebord

Skydebordet kan fastlåses i midterstilling med fingerskruen.

1. Fingerskruen
2. Skydebord

5.5.3 Afdækning

Advarsel! Fare for kvæstelser! For at beskytte mod personskade ved rundsaven, skal maskinen være udstyret med rundsavsafdækning over rundsavebladet.

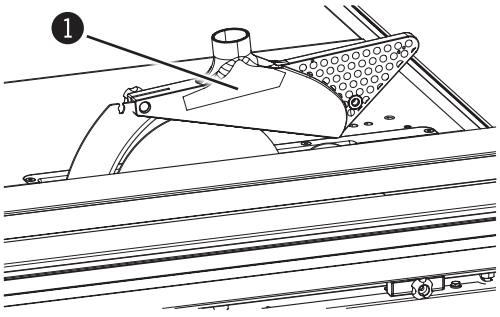

tegning 5-16: Afdækning

Rundsavafdækningshætten skal være indstillet og monteret korrekt.

Der skal være udsugning ved rundsavafdækningshætten; diameter = 50 mm

1. Rundsavsafdækning

5.6 Betjening og display m.v.

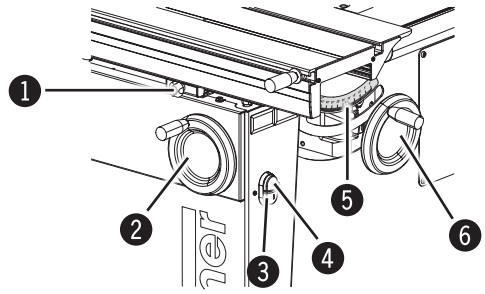

tegning 5-16: Betjening og display m.v.

1. Åbning – Skydedæksel
2. Håndhjul – Vinkelindstilling
3. Tasten – Ein
4. Tasten – Aus
5. Skala – Angivelse af rundsavvinkel
6. Håndhjul – Højdeindstilling

6 Transport, emballering og lager

6.1 Sikkerhedshenvisninger

Advarsel! Fare for elektrisk stød: Ved transport hhv. på- og aflæsning kan der opstå fare for at dele løsner sig og falder ned.

Bemærk! Skade på materiel: Ved forkert transport kan maskinen blive beskadiget/ødelagt.

Følgende sikkerhedsregler skal overholdes:
- Må aldrig løftes hen over personer.
- Maskinen skal altid flyttes med stor forsigtighed.
- Brug kun egnet fastgørelse og hejseværk med den nødvendige hejsekraft.
- Maskinen må aldrig løftes ved maskindele f.eks. afretterborde.
- Ved transport - bemærk tyngdepunktet (fare for tipning).
- Maskinen skal sikres mod udskridning.
- Tove, bælter og andet hejseværktøj skal være forsynet med sikkerhedskroge.
- Der må ikke benyttes flossede og slidte tove.
- Tove og bælter må ikke være med knuder.
- Tov og bælter må ikke lægges på skarpe kanter.
- For at undgå skader skal transporten foregå så forsigtigt som muligt.
- Undgå mekaniske rystelser.
  Ved transport over sø skal maskinen pakkes meget omhyggeligt og være forsynet med (tør-middel) mod korrosion.

6.2 Transport

Bemærk: Transport af maskinen kun efter vedlagte henvisninger i vedlagte transportvejledning.
Maskinen må aldrig løftes ved afretterbordet. Tov, bælter og kæder må kun befæstiges til standeren.

Maskinen leveres komplet monteret på en palle.

Maskinen kan transporteres med kran, gaffeltruck, gaffelstabler eller kørestel.

6.2.1 Transportsikring

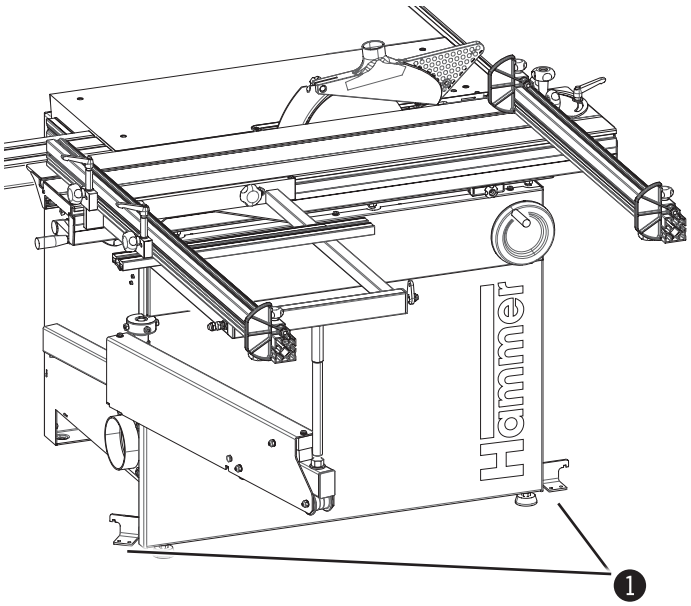

tegning 6-1: Transportsikring

Maskinen er fastgjort til pallen med transportsikringsbeslag.

Transportsikringsbeslagene fjernes før maskinen transporteres til det sted hvor den skal opstilles.

❶ Transportsikringsbeslag

6.2.2 Transporthjælp til formatrundsav K3 basic

Advarsel! Fare for kvæstelser! Transportbeslagene fjernes straks efter transporten.

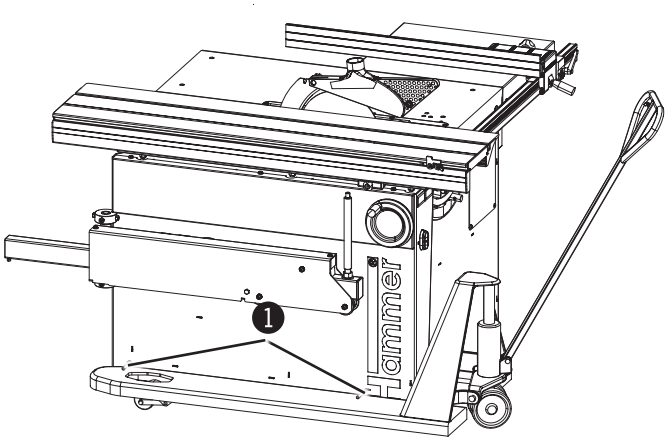

tegning 6-2: Transport beslag – Eksempel: Transport med gaffeltruck

For transport af Formatrundsav K3 basic på gaffelstabler eller løftevogn skal transportbeslaget (tilbehør) fastskrues til standeren (Montering „Transporthjælp“).

❶ Transport beslag

6.2.3 Transport med kran

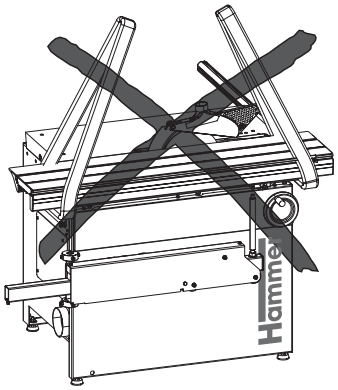

tegning 6-3: Transport med kran

Anvend kun remme og kæder til transport.

! Bemærk! Skade på materiel! Maskinen må ikke løftes i arbejdsbordet, skydebordet eller grundbanen!

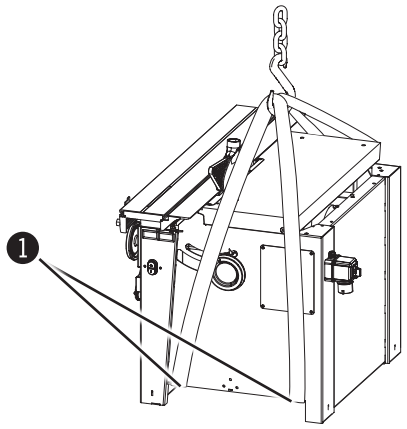

tegning 6-4: Transport med kran

Remme og kæder skal føres gennem udsparingerne i maskinstanderen.

1 Maskinstander

6.2.4 Transport med gaffelstabler

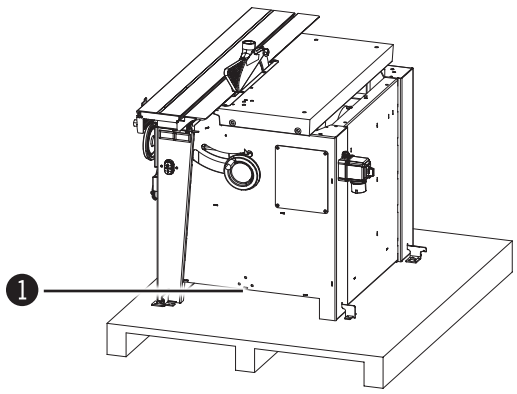

tegning 6-5: Transport med gaffelstabler

K3 basic:
Gaflerne indstilles således, at den ene føres gennem udsparingerne i maskinstellet og den anden under transportbeslaget.

K3 winner:
Gaflerne indstilles således, at de passer i udsparingerne i maskinstanderen.

1 Maskinstander

6.2.5 Transport med løftevogn

6.2.5.1 Aflæsning

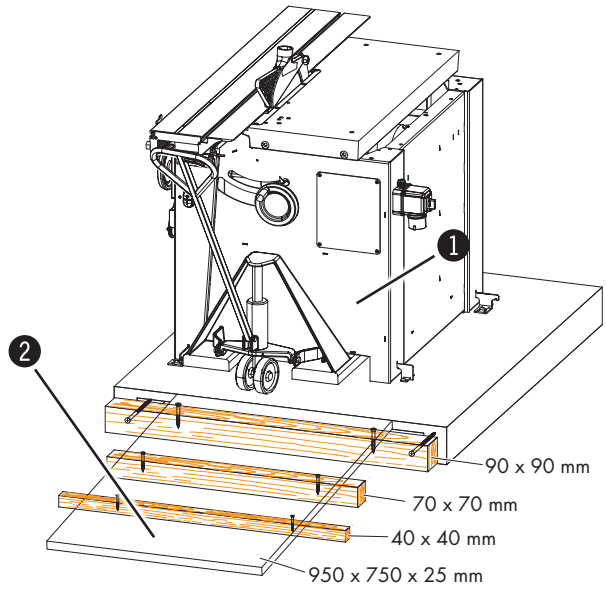

tegning 6-6: Transport med løftevogn – Eksempel: K3 basic/K3 e-classic

Når maskinen fjernes fra pallen skal der anvendes en rampe som vist på billedet.

K3 basic/K3 e-classic:

1. Transportbeslaget fastgøres.
2. Gaflerne på løftevognen føres ind i udsparingerne på maskinstellet og skubbes under transportbeslaget.
3. Maskinen køres fra pallen med løftevognen.

K3 winner:

1. Gaflerne på løftevognen skubbes ind i udsparingerne på maskinstellet.
2. Maskinen køres fra pallen med løftevognen.

1 Maskinstander

2 Rampe

6.2.5.2 Transport

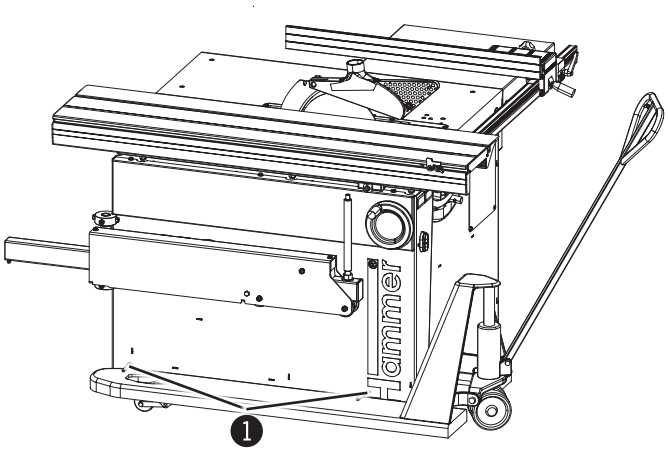

tegning 6-7: Transport med løftevogn– Eksempel: K3 basic

K3 basic/K3 e-classic:
Gaflerne på løftevognen føres ind i udsparingerne på maskinstellet og skubbes under transportbeslaget.

K3 winner:
Gaflerne på løftevognen skubbes ind i udsparingerne på maskinstellet.

1 Transport beslag

6.2.6 Transport med kørestel

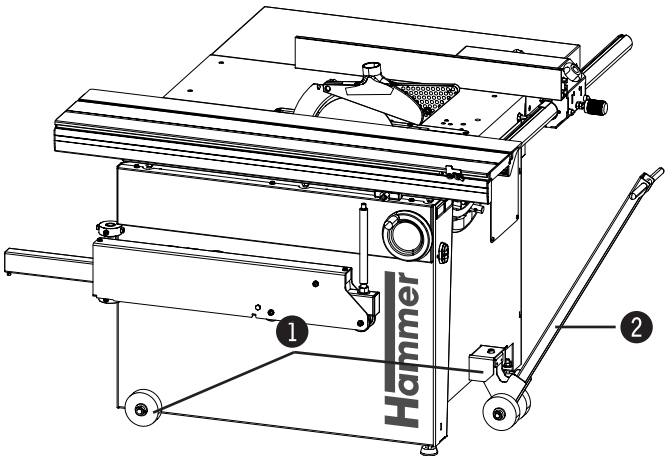

tegning 6-8: Transport med kørestel og hæveanordning.

Kørestellet monteres på maskinens stander (Brugsanvisning konstruktion „Kørestel med 4 hjul" og „Med HAMMERs kørestel").

1. Kørestel med 4 hjul
2. Med HAMMERs kørestel

Henvisning: Med kørestel og hæveanordning (tilbehør) kan transporten udføres uden problemer.

6.3 Transportinspektion

Efter levering kontrolleres straks for transportskader og mangler.
Ved synlig transportskade efter levering skal maskinen/delene sendes retur. Skadens omfang noteres på speditørens leveringsseddel/transportpapirer. Foretag reklamation.

Mangler anmeldes straks efter, da skadeserstatning kun er mulig indenfor den gældende reklamationsfrist.

6.4 Emballage

Hvis der ikke er truffet aftale om retursending, skal delene sorteres efter art og størrelse og bortskaffes efter gældende regler.

Bemærk! Bortskaffelse af maskine, dele og emballage skal altid ske efter gældende regler for bortskaffelse af affald, maskindele m.v. I modsat fald overlades bortskaffelse til et firma.

Henvisning: Godt for beskyttelse af miljøet! Emballage er værdifulde råstoffer og kan i mange tilfælde genbruges.

6.5 Lager

Maskinen (i emballagen) opbevares til opstilling/ installation - efter de markerede opstilling og lagermarkeringer.

Maskinen (i emballagen) må kun lagres efter følgende betingelser:

- Må ikke opbevares udenfor.
- Lagres tørt og støvfrit.
- Må ikke udsættes for agressive stoffer.
- Beskyttes mod direkte sol.
- Undgå mekaniske rystelser.
- Lagertemperatur: -10 til +50 gr C
- Max. luftfugtighed: 60%
- Undgå høje temperaturer (Dannelse af kondensvand).
- Alle blanke maskindele smøres med olie (Rustbeskyttelse).
- Ved længere opbevaring (> 3 måneder) skal alle blanke maskindele smøres ind i olie (Rustbeskyttelse). Kontroller emballage og dele reglmæssigt i lagerperioden. Hvis det er nødvendigt skal konserveringen fornys.
- Ved lagring i fugtige rum skal maskinen emballeres godt og beskyttes mod korrosion (Tør middel).

7 Opstilling og installation

7.1 Sikkerhedshenvisninger

Advarsel! Fare for kvæstelser: Opstilles og installeres maskinen af ikke faguddannet personale kan det føre til alvorlige skader på personer eller materiel. Disse arbejder må kun udføres af autoriseret, uddannet personale, der er fortrolig med maskinen og kun under overholdelse af samtlige sikkerhedsregler.

- Sørg for at der er tilstrækkeligt arbejdsrum. Er der ikke tilstrækkelig afstand til omkringstående maskiner, vægge eller andre faste genstande er der fare for kvæstelse ved savning af tvangsførte emner.
- Sørg for en ordentlig og rengjort arbejdsplads. Løse maskindele og værktøj der ligger og flyder, er til stor fare for personalet.
- Monter beskyttelse/afdækning på maskinen og kontroller for funktion.

Advarsel! Fare for elektrisk stød: Arbejde med elektriske installationer må kun udføres af autoriseret fagligt uddannet personale og alle sikkerhedsforskrifter skal overholdes.

Inden opstilling og installation skal maskinen kontrolleres for fejl og mangler.

Advarsel! Fare for kvæstelser: Har maskinen fejl eller mangler, eller er den beskadiget, kan det føre til alvorlige skader på personer og materiel. Maskinen og reservedele m.v. skal være fuldkommen intakt før opstilling og installationen foretages.

Bemærk! Skade på materiel: Maskinen må kun anvendes ved temperaturer fra +10 til +40 grader C. Overholdes dette ikke, kan der ske skader på lejer osv.

7.2 Opstilling

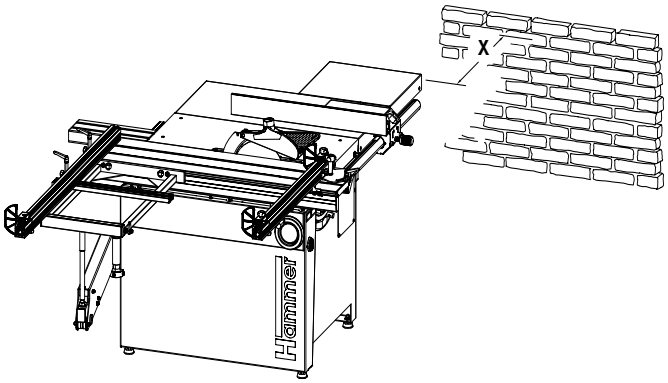

tegning 7-1: Pladsbehov

Forudsætninger for placering:

- Arbejds-/rumtemperatur: +10 til +40 gr C
- Tilstrækkelig bæreevne på arbejdsbordet.
- Tilstrækkelig belysning ved arbejdspladsen.
- Afskærmning eller tilstrækkelig afstand til nærmeste arbejdsplads.

Der skal mindst være en afstand på 500 mm parallelt til arbejdsretningen til nærmeste væg til betjening m.v. af maskinen.

Opstilling og installation

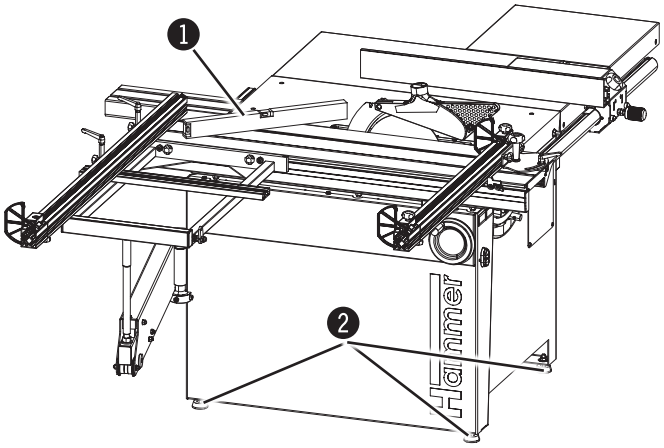

tegning 7-2: Opstilling af maskinen

1. Maskinen skal transporteres til ståstedet ifølge henvisningerne i afsnittet „Transport“ og vedlagte Transport hhv. Monteringsanvisning.
2. For at sikre at maskinen har præcis funktion og let løb stilles den i water.
   Maskinen stilles i water med „stilleskruerne“, såfremt gulvet/underlaget er ujævnt.

1 Waterpas
2 Indstillingsskruer

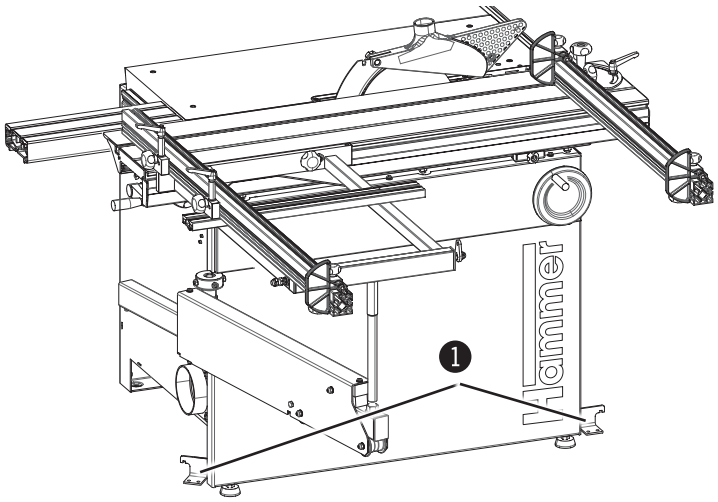

tegning 7-3: Fastgørelse til gulvet

3. Maskinen kan skrues fast til gulvet, såfremt det ønskes.

1 Transportsikringsbeslag

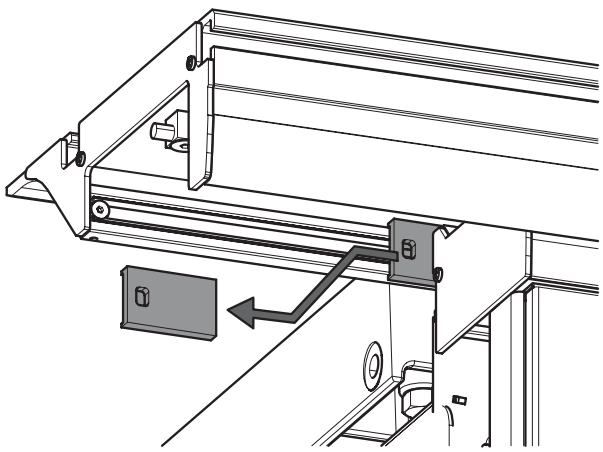

tegning 7-4: Transportsikring skydebord

4. Inden ibrugtagning af maskinen, skal kilen (transportsikring) mellem grundbanen og skydebordet fjernes i begge sider.
5. Korrosionsmidlet fjernes fra alle blanke maskindele.

7.3 Opstilling

7.3.1 Skydebord

Henvisning: Alt efter længden på skydebordet, bliver det af transporttekniske grunde leveret pakket separat. For problemløs montage bør der deltage 2-3 ekstra medhjælpere - alt efter skærelængde.

Skydebordet skal monteres inden ibrugtagning af maskinen. For montage separat monteringsvejledning (ligger ved maskinen eller skydebordet).

7.3.2 Montering/demontering af udlæggerbord

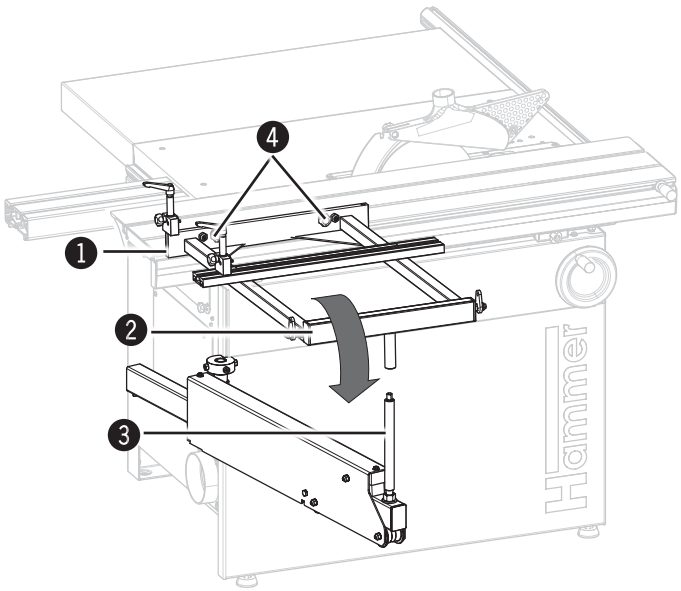

tegning 7-5: Montering af udlæggerbord

Montering af udlæggerbord:
1. Udlæggerbord føres ind i noten ved skydebordet.
2. Udlæggerbordet sættes på støtteakslen.
3. Fastgøres med fingerskruen.

Demontering af udlæggerbord:
1. Fingerskruen løsnes.
2. Udlæggerbordet ved understøtningsvalsen og skydebordet hænges på.

1 Not
2 Udlæggerbord
3 Understøtningsvalsen
4 Fingerskruer

7.3.3 Rundsavbeskytter

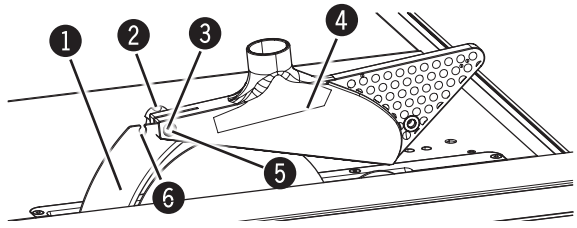

Tegning 7-6: Rundsavbeskytter

1. Spaltekniv
2. Fingerskrue
3. Hættebolt
4. Rundsavbeskytter
5. Åbning til savklinger på 300 til 315 mm
6. Åbning til savklinger på 250 mm

Rundsavbeskytteren er fastgjort til spaltekniven. Befæstigelsen er afhængig af savklingens diameter:

- Åbning til savklinger på 300 til 315 mm
- Åbning til savklinger på 250 mm

1. Løsn fingerskruen.
2. Tryk hættebolten tilbage med fingerskruen.
3. Rundsavbeskytteren fjernes og sættes ind i den anden åbning.
4. Stram fingerskruen til.

7.4 Udsugning

Bemærk!
Udsugningsslangerne skal være brandsikre og elektrisk ledende! Brug kun originale Hammer udsugningsslanger!

Bemærk: Som regel skal alle maskiner udsuges under anvendelsen. Som tilbehør kan maskinen leveres med stikkontakt til forsinket start.

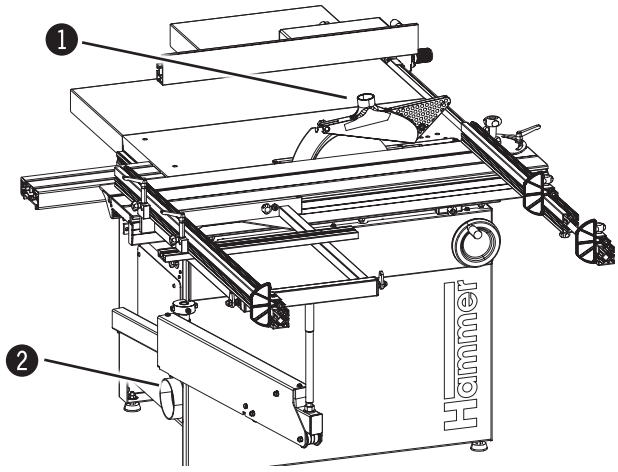

tegning 7-7: Tilslutninger

- Udsugningen skal være kraftig nok til at køre med det korrekte undertryk og den rette lufthastighed på 20 m/sek. ved tilslutningsstedet. (se „Tekniske data“)
- Kontrollér lufthastigheden, før anlægget tages i brug og efter væsentlige ændringer.
- Udsugningen skal kontrolleres for eventuelle mangler før første igangsætning og derefter månedligt for effektivitet.
- Udsugningsanlægget sluttes til maskinen, så det starter op sammen med maskinen.
- Udsugningsslangerne skal være elektrisk ledende og forbundet til jord, så elektrostatisk opladning undgås.
- Brug kun støvfri metoder til rengøring af aflejret støv.

Tilslutning af udsugningsanlæg:

1. Tilslutning Ø = 50 mm
2. Tilslutning Ø 120 mm

7.5 Elektrisk tilslutning

Advarsel! Fare for elektrisk stød!

Arbejde med elektriske installationer må kun udføres af autoriseret fagpersonale og under hensyntagen til sikkerhedsforskrifterne.

Kontrol af impedans i fejlkontakten og ændring af fejlstrømsindretningen skal ske på maskinens opstillingssted!

Obs! Fare for tilskadekomst/skade på materiel!
Inden maskinen tilsluttes elnettet, skal data fra elforsyningen sammenlignes med data på maskinens typeskilt. Maskinen må kun tilsluttes, hvis disse data stemmer overens. Strømforsyningen skal være forsynet med det rette stik/kontakt (ved trefasemotor CEE).

Bemærk: Elskabet på maskinen må ikke åbnes uden udtrykkelig tilladelse fra Hammer-serviceafdeling. Samtlige garantier bortfalder, hvis dette ikke overholdes!

Obs! Fare for tilskadekomst/skade på materiel!
Maskinen skal afsikres med en sikringsautomat.

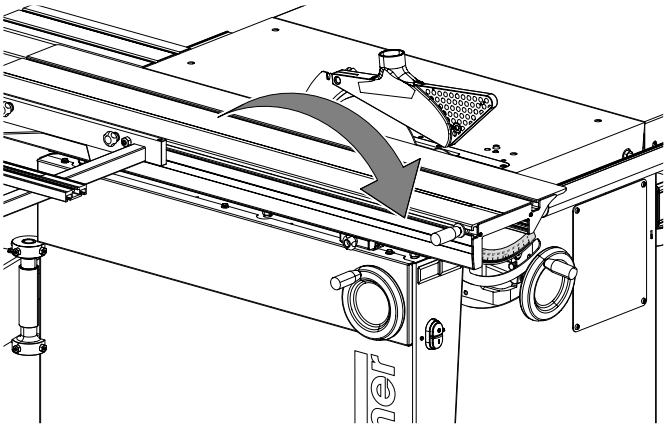

Fig. 7-8 Motorens drejeretning

1. Tilslut stik fra maskinen til elforsyningen.
2. Tænd for maskinen (kortvarigt).
3. Ved udløb kontrolleres motorens drejeretning.
4. Ved ændring af drejeretning ombyttes 2 faser i tilslutningskablet.

Krav til den elektriske installation

- Maskinen skal sikres med en jordledning.
- Spændingsforskelle i elnettet må maks. udgøre ±10 %.
- Kontaktskabet skal være forsynet med en effektafbryder (DIN VDE 0641). Poltal 3 (ved vekselstrøm).
- Maskinen må kun benyttes med TN-net (med jordforbundet nulleder) (kun 3x400V)
- Tilslutningskabel H07RN-F mindst 5x 2,5 (trefasemotor) henholdsvis 3x 2,5 (vekselstrømmotor).
- Sikring/Tilslutningskabel: se „Tekniske data"
- Strømtilførsel og kabel skal beskyttes mod skader (føres f.eks. i armeret rør).
- Tilslutningskabler skal lægges/installeres, så der ikke opstår knæk eller slid på kablet, og de skal placeres, så man ikke kan snuble over dem.

Bemærk: Maskinens strømkabel leveres med åbent kabel - dvs. uden stik.
Maskinens strømkabel skal forsynes med det korrekte stik til elforsyningen i overensstemmelse med de nationale forskrifter.

8 Opstilling og justering

8.1 Sikkerhedshenvisninger

Advarsel! Fare for kvæstelser: Ufagmæssig ændring eller montering af udstyr kan føre til alvorlige skader på personer eller materiel. Disse arbejder må kun udføres af autoriseret, uddannet personale, der er fortrolig med maskinen og kun under overholdelse af samtlige sikkerhedsregler.

- Før arbejdet begyndes skal maskinen slukkes og sikres for genstart.
- Inden igangsætning skal maskinen kontrolleres om den er komplet og fejlfri.
- Sørg for at der er tilstrækkeligt arbejdsrum.
- Sørg for en ordentlig og rengjort arbejdsplads. Løse maskindele og værktøj der ligger og flyder, er til stor fare for personalet.
- Monter beskyttelse/afdækning på maskinen og kontroller for funktion.

Advarsel! Fare for elektrisk stød: Arbejde med elektriske installationer må kun udføres af autoriseret fagligt uddannet personale og alle sikkerhedsforskrifter skal overholdes.

8.2 Stop af skydebord

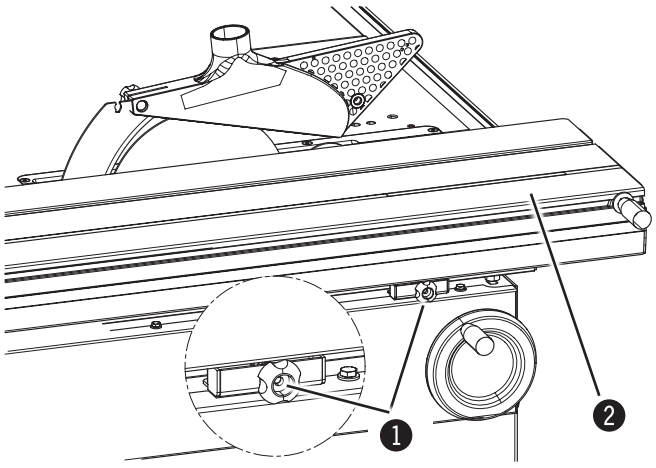

tegning 8-1: Fastlåsning af skydebord

Skydebordet fastlåses i midterstilling.

1. Fingerskruen drejes 90* og skubbes i.
2. Skydebordet føres langsomt til fastlåsningsposition, til skydebordet går i „hak".
3. Får at åbne trækkes fingerskruen udad og drejes 90*.

1 Fingerskruen
2 Skydebord

8.3 Afkorteranslag ved skydebord

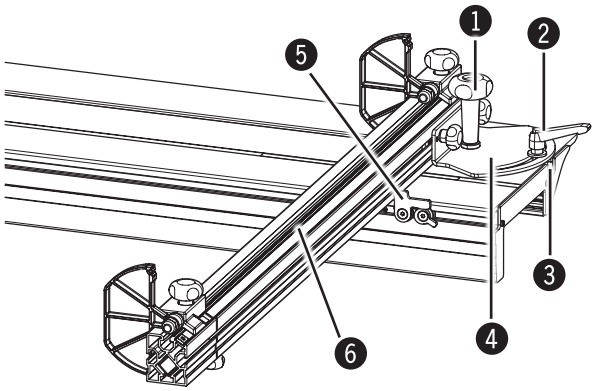

tegning 8-2: Afkorteranslaget monteres

1. Klemmteil des Ablänganschlags in die Nut des Schiebetisches bis an die Anschlagschraube (in der Nut) schieben.
2. Niederhalterwelle leicht fixieren.
3. Gewünschten Schnittwinkel (-45° bis +45°) einstellen.
   Bei 90°-Schnitten:
   - Anschlagklappe am Schiebetisch aufklappen.
   - Anschlag an Anschlagklappe anschlagen
4. Anschlag mit Klemmhebel klemmen.

1 Niederhalterwelle
2 Klemmhebel
3 Nut
4 Klemmteil
5 Anschlagklappe
6 Anschlag

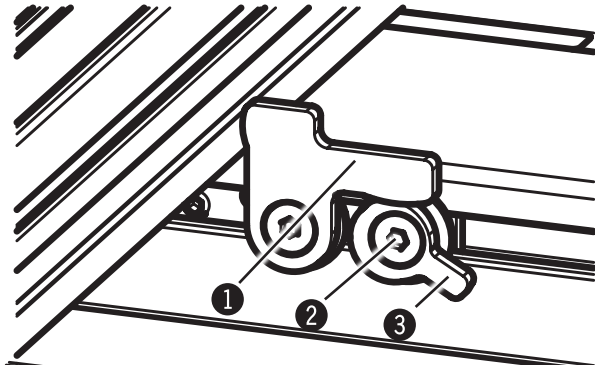

tegning 8-3: Anslagsklappen indstilles

Indstilling:
1. Anslagsklappen klappes op.
2. Gevindstiften løsnes.
3. Ekcenterhåndtaget drejes til 90* vinklen er nået (anslaget sættes på anslagsklappen).
4. Kontroller ved at udføre prøvesnit.
5. Gevindstiften trækkes til.

1 Anslagsklappen
2 Gevindstift
3 Ekscenterhåndtag

8.4 Afkorteranslag ved udlægger

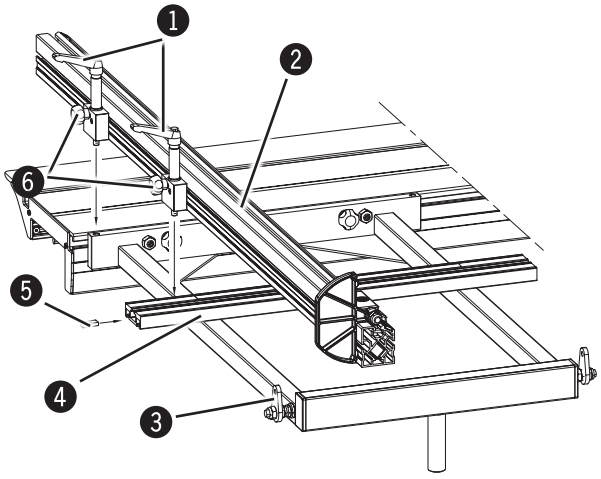

tegning 8-4: Afkorteranslaget monteres

Der Ablänganschlag kann am Ausleger stoß- und schubseitig montiert werden.

1. Klemmplatte in die Schiene des Auslegers einfädeln.
2. Rändelschrauben lösen und Ablänganschlag am Ausleger positionieren.
3. Ablänganschlag mit Klemmhebel am Ausleger festklemmen.
4. Rändelschrauben anziehen.

1 Klemmhebel
2 Ablänganschlag
3 Anschlagklappe
4 Ausleger
5 Klemmplatte
6 Rändelschrauben

Opstilling og justering

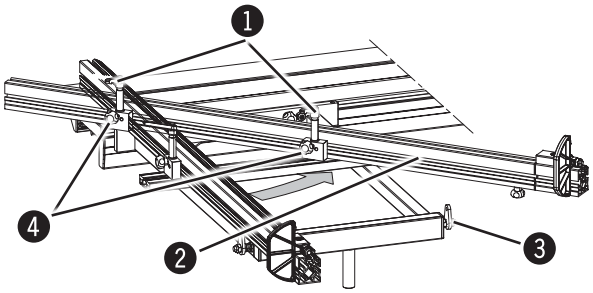

tegning 8-5: Afkorteranslaget indstilles

1. Klemhåndtag
2. Afkorteranslag
3. Anslagsklappen
4. Udlægger

Kippe:
1. Klemhåndtaget og fingerskruen løsnes.
2. Afkorteranslaget kippes i den ønskede position. Eventuel anslagsklap klappes op, for at kippe afkorteranslaget hen over.
3. Klemhåndtaget klemmes fast og fingerskruen trækkes til.
4. Til længdekompensation af skalaen ved kippet anslag løsnes fingerskruen, anslagsprofilen skubbes og fingerskruen trækkes til igen.

90°-Position:
1. Klemhåndtaget og fingerskruen løsnes.
2. Afkorteranslaget kippes til det slår imod anslagsklappen.
3. Klemhåndtaget klemmes fast og fingerskruen trækkes til.

8.5 Tværanslag

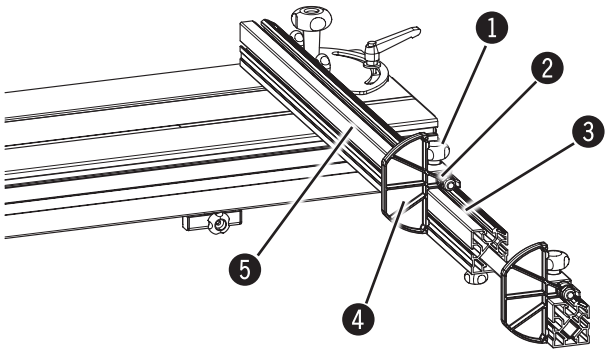

tegning 8-6: Tværanslag

Der Queranschlag kann stufenlos auf dem Ablänganschlag verschoben werden..
Bei Bedarf kann die Anschlagklappe weggeklappt werden.

1. Rändelschraube lösen.
2. Queranschlag auf das gewünschte Maß verschieben. Maß (Schnittbreite) wird an der Lupe abgelesen.
3. Rändelschraube anziehen.

1. Rändelschrauben
2. Queranschlag
3. Skala
4. Anschlagklappe
5. Ablänganschlag

8.6 Afkorteranslags-forlænger

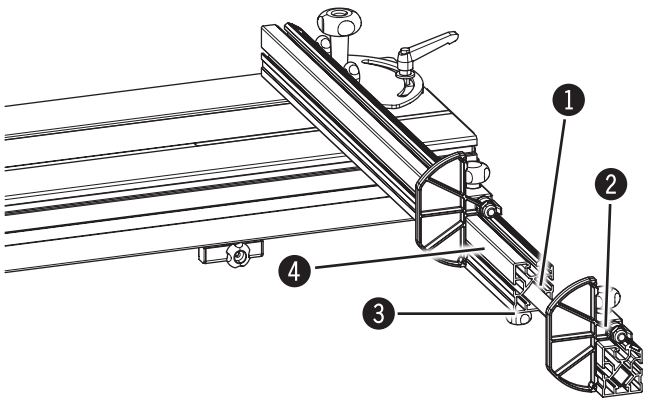

Tegning 8-7: Afkorteranslags-forlænger

Afkorteranslaget kan forsynes med forlænger (ekstraudstyr)

1. Løsn fingerskruen.
2. Forskyd forlængerstykket til afkorteranslaget til det ønskede mål.
   Målet (skærebredden) aflæses på skalaen på afkorteranslagets profilkant.
3. Stram fingerskruen.

1. Skala
2. Forlænger
3. Fingerskrue
4. Afkorteranslag

8.7 Parallelanslag

8.7.1 Ændring

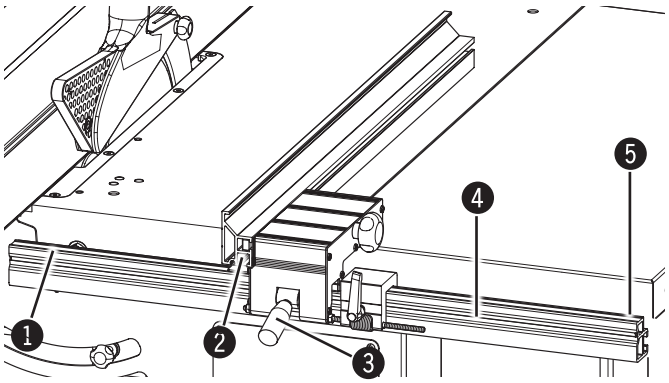

tegning 8-8: Parallelanslag K3 e-classic

K3 e-classic:

1. Klemhåndtag løsnes.
2. Målet aflæses på skalaen på forkanten af viseren.
3. For tilpasning af skalaen til forskellige savblad tykkelser skubbes skalaen til det manglende mål:
   - De fire flade møtrikker løsnes fra skinnen.
   - Skinnen forskubbes.
   - De fire flade møtrikker skrues fast igen.
4. Klemhåndtaget klemmes til.

1. Skala
2. Viser
3. Klemhåndtag
4. Skinne
5. Møtrikker

Bemærk! For at højden til bordet stemmer ved anvendelse af bordforlænger, skal afstanden mellem overkant skinne og overkant bord være nøjagtig 17 mm.

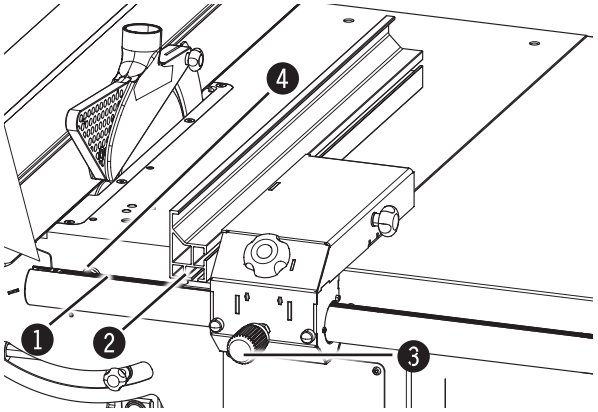

tegning 8-9: Parallelanslag K3 winner

K3 winner:
1. Håndgrebet løsnes.
2. Målet aflæses på skalaen på forkanten af viseren.
3. For tilpasning af skalaen til forskellige savblad tykkelser skubbes skalaen til det manglende mål:
   - Klempladen løsnes.
   - Skalaen skubbes.
   - Klempladen sættes fast.
4. Håndgrebet klemmes til.

1 Skala
2 Viser
3 Håndgreb
4 Klemplade

8.7.2 Finindstilling (Muligthed for)

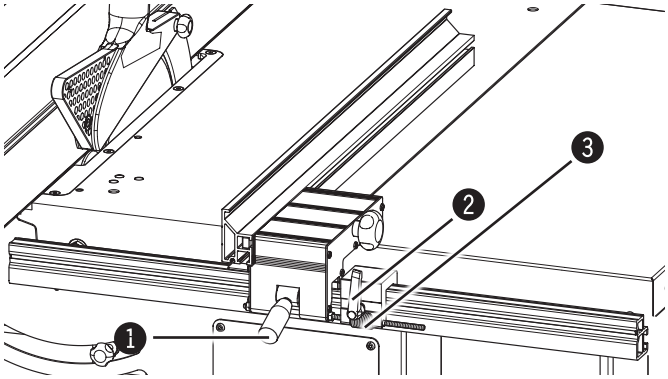

tegning 8-10: Parallelanslag K3 e-classic

K3 e-classic:
1. Klemhåndtag løsnes.
2. Klemhåndtaget klemmes til.
3. Finindstilling med fingermøtrik.

1 Klemhåndtag
2 Klemhåndtag
3 Fingerskruen

Henvisning: For kompensation af gevindspillet skal indstilling altid foregå mod rundsavebladet.

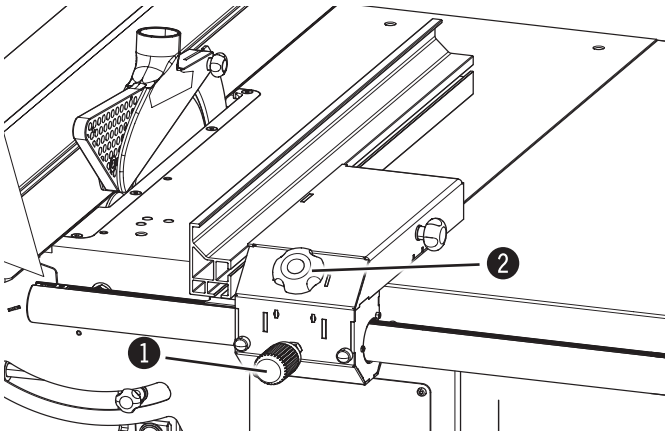

tegning 8-11: Parallelanslag K3 winner

K3 winner:
1. Håndgrebet løsnes.
2. Fingerskruen trykkes indad.
3. Finindstilling foregår ved at dreje fingerskruen.
4. Efter finindstilling drejes håndgrebes fast.

1 Håndgreb
2 Fingerskruen

8.7.3 Ombygning af bordplan

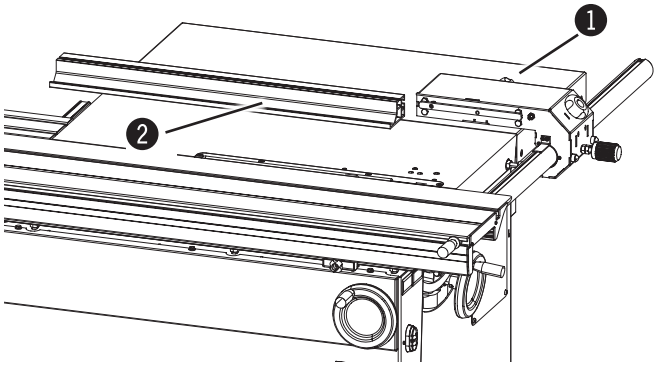

tegning 8-12: Parallelanslag

1. Fingerskruen løsnes.
2. Linealen trækkes bagud.
3. Linealen lægges fladt på bordet og føres derefter ind i den tilhørende not.
4. Fingerskruen trækkes til.

1. Fingerskruen
2. Afretteranslag

8.7.4 Fjernes

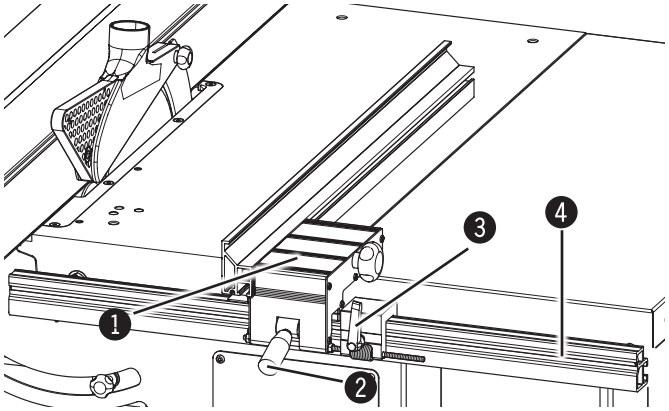

tegning 8-13: Parallelanslag K3 e-classic

K3 e-classic:
Ved bearbejdning af store plader kan det være nødvendigt at fjerne parallelanslaget.

1. Klemhåndtaget løsnes.
2. Ifald det forefindes: Klemhåndtaget løsnes 5-6 omdrejninger for finindstilling.
3. Parallelanslaget tages af skinnen - ovenfra.

1. Parallelanslag
2. Klemhåndtag
3. Klemhåndtag
4. Skinne

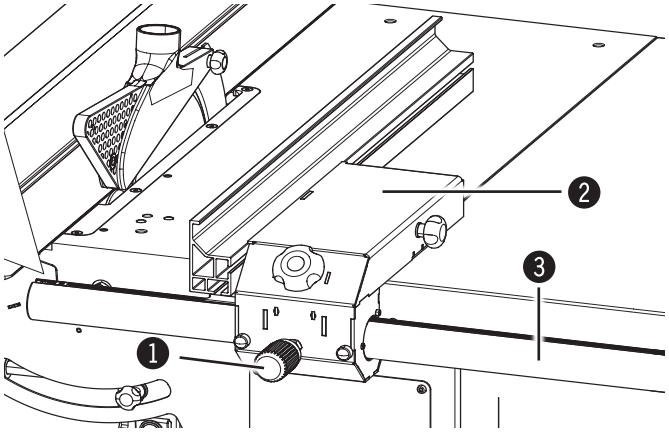

tegning 8-14: Parallelanslag K3 winner

K3 winner:
Ved bearbejdning af store plader kan det være nødvendigt at fjerne parallelanslaget.

1. Håndgrebet løsnes.
2. Parallelanslages trækkes af akslen - bagud.

1. Håndgreb
2. Parallelanslag
3. Aksel

8.7.5 Kip

Henvisning: Kip væk funktionen er kun mulig ved Formatrundsaven K3 winner.

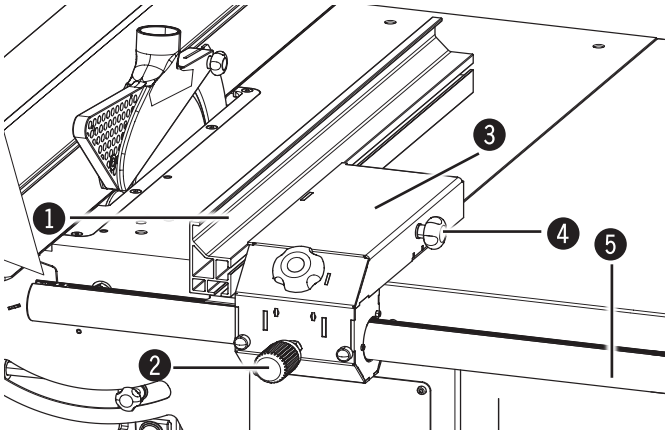

tegning 8-15: Parallelanslag

Kip væk funktionen af parallelanslaget er f.eks. nødvendigt ved bearbejdning af store plader.

1. Fingerskruen løsnes.
2. Linealen stilles i midten.
3. Fingerskruen klemmes til.
4. Håndgrebet løsnes.
5. Parallelanslaget skubbes til enden af anslagsakslen.
6. Parallelanslaget kippes væk.

1 Afretteranslag
2 Håndgreb
3 Parallelanslag
4 Fingerskruen
5 Anslagsaksel

8.8 Indstilling af skærehøjde og vinkel

Advarsel! Fare for kvæstelser!
Alle typer indstillingsarbejde samt værktøjsskift må kun udføres, når maskinen er helt stoppet

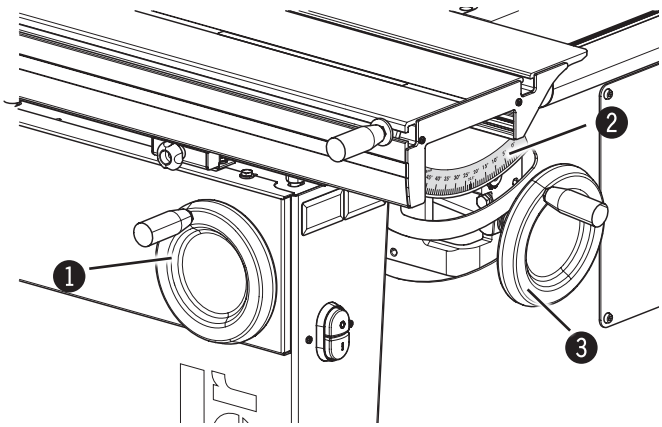

Tegning 8-16: Indstilling af skærehøjde og vinkel

Skærehøjden indstilles med håndhjul:
- med uret: højere
- mod uret: lavere

Skærehøjden indstilles kun som nødvendigt.

Skærevinklen indstilles med håndhjul:
- med uret: mod 0°
- mod uret: mod 45°

Skærevinklen vises på skalaen.

1 Håndhjul til skærevinkel
2 Skala til skærevinklen
3 Håndhjul til skærehøjden

8.9 Udskiftning af værktøj

8.9.1 Forberedelse til værktøjsskift

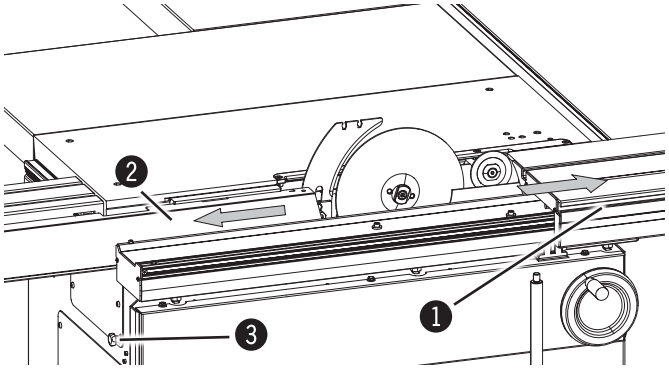

Tegning 8-17: Forberedelse til værktøjsskift

1. Kip rundsaven i 90-grader position
   Rundsaven køres helt op
2. Sluk for maskinen, og foretag sikring af den mod genstart.
3. Skub låsemekanismen nedad.
4. Skub skydebordet til højre mod anslaget.
5. Skub skydedækslet til venstre indtil anslaget.

1 Skydebord
2 skydedæksel
3 Låsemekanisme

8.9.2 Klargøring til drift

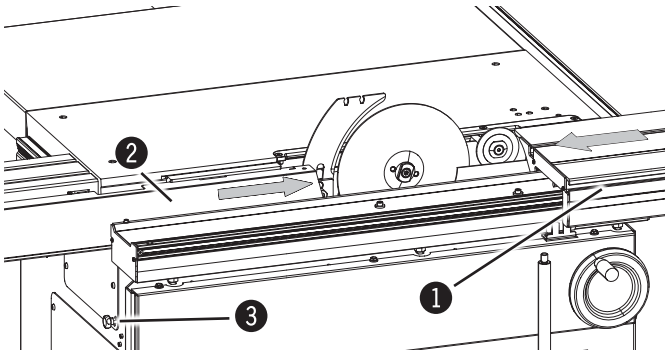

Fig. 8-18: Klargøring til drift

1. Skub skydedækslet til højre hen mod anslaget.
2. Skub skydebordet til venstre.
3. Skub låsemekanismen opad.
4. Tænd for maskinen

1 Skydebord
2 skydedæksel
3 Låsemekanisme

Bemærk: Rundsavklingen kører kun, når låsen på slutkontakten inde i maskinstellet ikke er aktiveret: Skydedækslet er lukket

- **Skub skydedækslet til højre hen mod anslaget.**

8.10 Skift af savblad

Advarsel! Fare for kvæstelser!
Fare for kvæstelser ved skæring og særligt ved skift af værktøj

Bemærk:
Vi anbefaler, at der udelukkende anvendes originale Hammer-værktøjer (Hammer-katalog).
Til præcisionssnit anbefaler vi at anvende det mindst mulige savblad.
Tilladte savblade - se tekniske data.

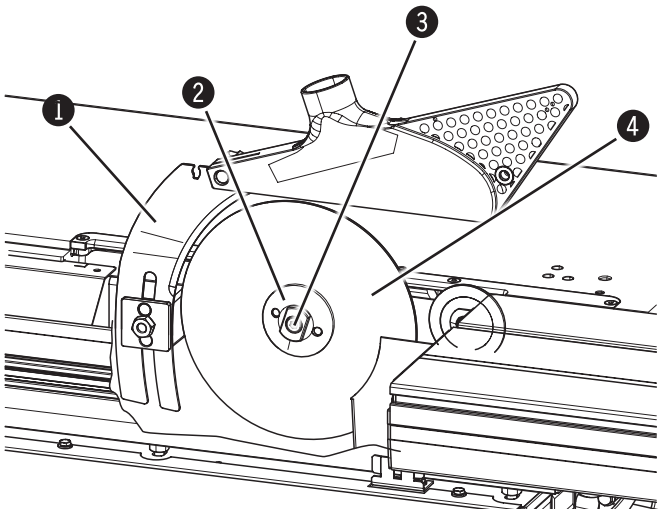

tegning 8-19: Skift af savblad

1. Spaltekniven
2. Rundsavsflange
3. Unbracoskrue
4. Savblad

Bemærk! Mindste spændmoment: 20 Nm!

Nødvendigt værktøj:
- Unbraconøgle 8 mm
- Gaffelnøgle SW 22 mm

1. Forberedelse af udskiftningen af værktøjet..
2. Skal der monteres en større savklinge, løsnes spaltekilen..
3. Hold rundsavsflangen fast med en gaffelnøgle.
4. Løsn unbracoskruen med en unbraconøgle.
5. Tag unbracoskruen og rundsavsflangen af.
6. Fjern den gamle savklinge og monter en ny klinge på akslen.
7. Sæt rundsavsflangen på (vær opmærksom på monteringsstillingen). Hold rundsavsflangen fast med en gaffelnøgle.
8. Skru unbracoskruen i med unbraconøglen.
9. Hvis der er monteret en større eller mindre savklinge, skal spaltekilen indstilles.
10. Klargør maskinen til drift.
11. Tilpas rundsavbeskytteren til savklingen.

8.10.1 Indstilling/løsning af spaltekniven

Advarsel! Fare for kvæstelser!
Spaltekilen skal tilpasses efter savklingens tykkelse.
Spaltekilens tykkelse skal ligge mellem savklingens korpus og savens tandbredde.

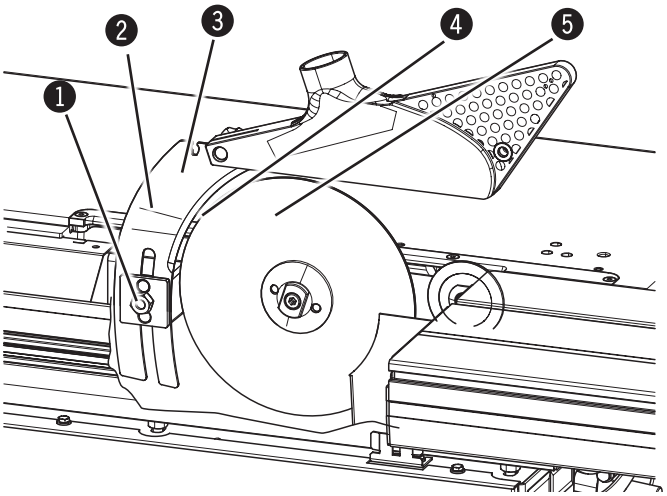

Tegning 8-20: Indstilling af spaltekniven

Nødvendigt værktøj:
- Gaffelnøgle SW19 mm

1. Forberedelse til udskiftning af værktøj.
2. Løsn møtrikken.
3. Forskyd spaltekniven, så der over det hele er en afstand mellem 3 og 8 mm mellem savklingen og spaltekniven.
4. Markeringen på spaltekniven skal flugte med overkanten af skydebordet ved maksimal skærehøjde (afhængig af den anvendte savklinge).
5. Skru møtrikken fast.

1 Møtrik
2 Markering
3 Maskinbord
4 Afstand
5 Savklinge

Bemærk! Mindste tilspændingsmoment: 25 Nm!

8.10.2 Montering/udskiftning af spaltekniven

Bemærk:
Spaltekilens tykkelse skal ligge mellem savklingens korpus og savens tandbredde.
Spaltekiletykkelse (d) – savklingens korpus (S) – savens tandbredde (D)

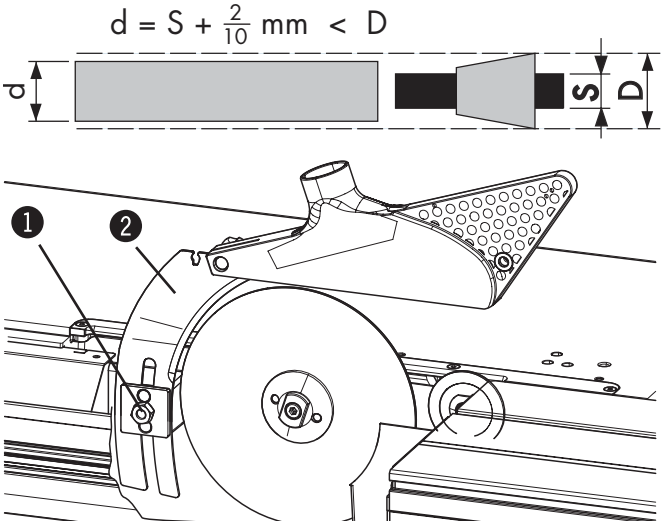

Fig. 8-21: Montering/udskiftning af spaltekniven

Spaltekilen skal tilpasses efter savklingens tykkelse.

Nødvendigt værktøj:
- Gaffelnøgle SW 19 mm

1. Løsn lemmøtrikken.
2. Fjern en evt. spaltekniven.
3. Sæt spaltekilen på igen.
   Bemærk, at bolten til spaltekileholderen skal sidde i spaltekilens not.
4. Skru lemmøtrikken godt fast.

1 Klemmøtrik
2 Spaltekniv
3 Mellemlægsskive
4 Bolt
5 Savklinge

Bemærk! Mindste tilspændingsmoment: 25 Nm!

8.10.3 Afmontering af spaltekniven

Bemærk!
Ved arbejde med rundsavsklinger skal der anvendes spaltekniv!
Kørsel uden spaltekniv er kun tilladt ved brug af slidseværktøj.

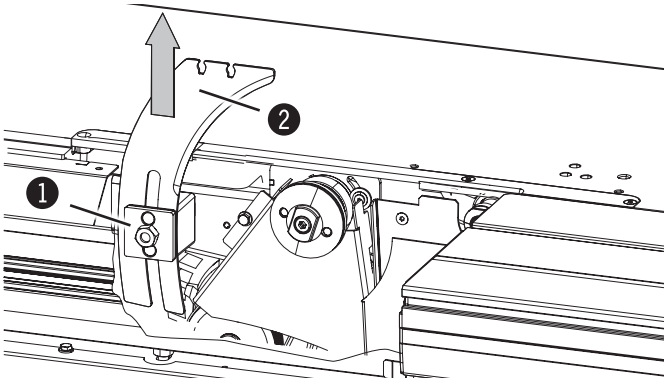

Tegning 8-22: Afmontér spaltekniven

1. Løsn møtrikken.
2. Tag spaltekniven af.
3. Skru møtrikken fast.

1 Møtrik
2 Maskinbord

8.10.4 Rundsavbeskytter

Advarsel! Fare for kvæstelser!
For beskyttelse mod kvæstelser ved rundsaven skal maskinen være udstyret med en rundsavbeskytter!

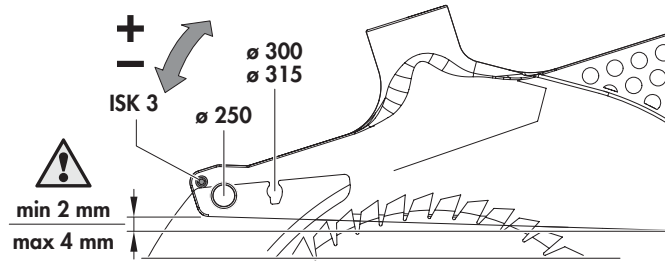

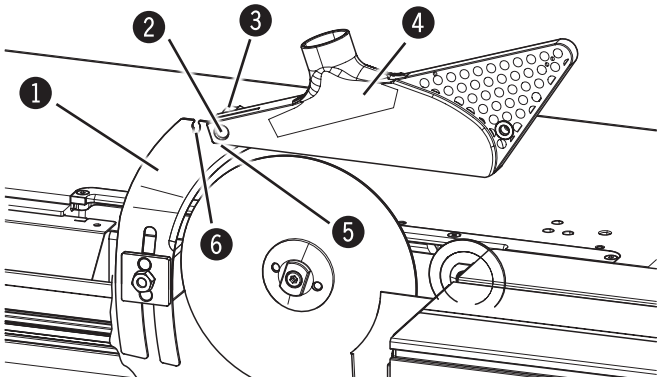

Tegning 8-23: Rundsavbeskytter

Rundsavbeskytteren er fastgjort til spaltekniven. Befæstigelsen er afhængig af savklingens diameter:
- Åbning til savklinger på 300 til 315 mm
- Åbning til savklinger på 250 mm

1. Løsn fingerskruen.
2. Tryk hættebolten tilbage med fingerskruen.
3. Tag rundsavbeskytteren af sæt den i den anden åbning.
4. Skru fingerskruen fast.

1 Maskinbord
2 Hættebolt
3 Fingerskrue
4 Rundsavbeskytter
5 Åbning til savklinger på 300 til 315 mm
6 Åbning til savklinger på 250 mm

8.11 Notværktøj

Advarsel! Fare for kvæstelser!
Fare for kvæstelser ved skæring og særligt ved skift af værktøj

Bemærk:
Vi anbefaler, at der udelukkende anvendes originale Hammer-værktøjer (Hammer-katalog).
Tilladte notværktøjer - se tekniske data.

Obs! Fare for tilskadekomst/skade på materiel!
Arbejde med notværktøj må kun foretages ved 90°-vinkel!

8.11.1 Ombygning til kørsel med notværktøj

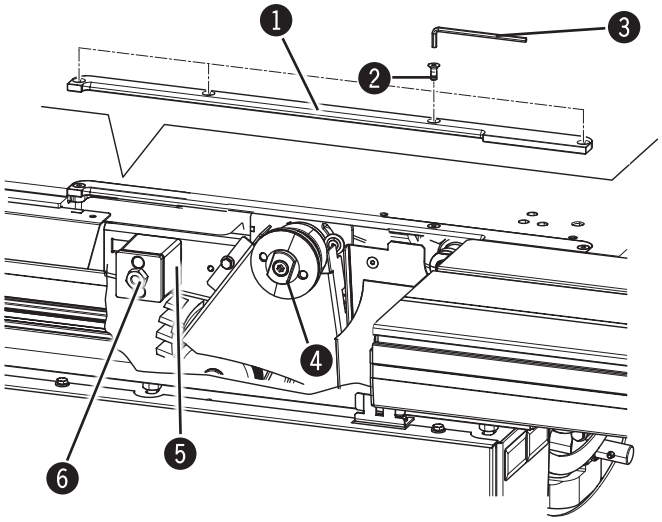

tegning 8-24: Bagerste flange/Spalteknivsholder/Indlæggebræt

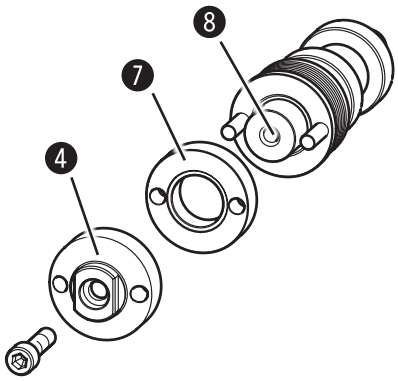

tegning 8-25: Mellemring/Savaksel

Nødvendigt værktøj:
- Unbraconøgle 8 mm
- Unbraconøgle 4 mm
- Gaffelnøgle SW 22 mm
- Gaffelnøgle SW 19 mm (Spaltekniv)

1. Forberedelse af værktøjsskift.
2. Afmontér savklingen
3. Afmontér spaltekniven
4. Fjern den bageste flange.
5. Afmontér en evt. forridserklinge.
6. Skru 4 stk. skruer ud med unbraconøglen.
7. Fjern indlægsbrættet.

1 Klingeindlæg
2 Skruer
3 Unbraconøgle
4 Flange
5 Spaltekileholder
6 Møtrik
7 Mellemring (Bageste flange)
8 Savaksel

8.11.2 Tilspænding af værktøj

Bemærk! Ved notværktøj med en bredde mindre end 10 mm skal mellemringen sættes på savakslen først!

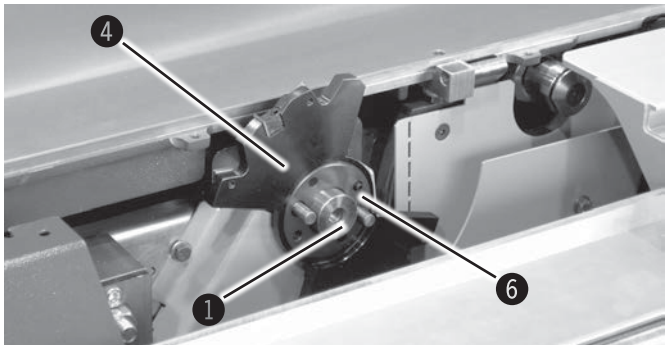

tegning 8-26: Første del af notværktøjet/Afstandsskiver

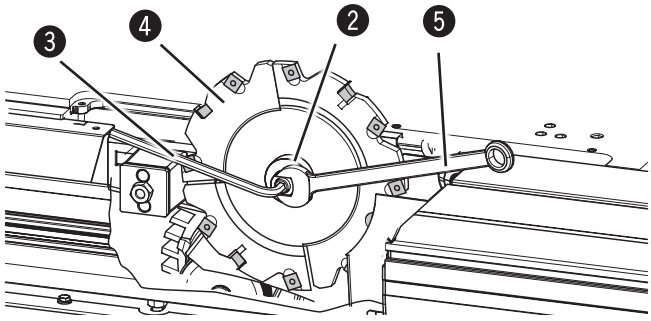

tegning 8-27: Notværktøjet monteres

1. Sæt den første del af notværktøjet på savakslen. Vær opmærksom på, at omdrejningsretningen er korrekt!
2. Indstil notens bredde med afstandsskiverne.
3. Sæt den anden del af notværktøjet på savakslen. Begge værktøjsdele skal gribe ind i hinanden!
4. Sæt flangen til notværktøj på.
5. Hold flangen fast med en gaffelnøgle.
6. Skru unbracoskruen i med unbraconøglen.

1. Savaksel
2. Flange til notværktøj
3. Unbraconøgle
4. Notværktøj
5. Gaffelnøgle
6. Afstandsskiver

Obs! Fare for kvæstelser! Mindste spændmoment: 20 Nm!
Notværktøjet må kun klemmes til flangen for notværktøj.

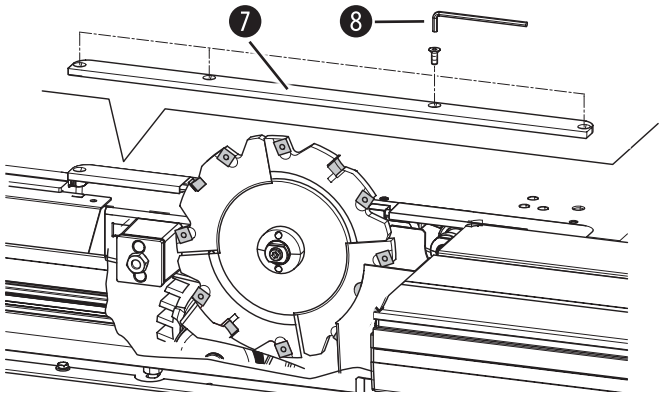

tegning 8-28: Træ indlæggebræt

7. Kør rundsavaggregatet helt ned.
8. Læg det medfølgende indlægsbræt til.
9. Skru 4 stk. skruer i med unbraconøglen.
10. Klargør maskinen til drift.
11. Tænd for maskinen.
12. Kør langsomt notværktøjet helt op, hvorved indlægsbrættet udfræses.

7. Indlægsbræt
8. Unbraconøgle

Bemærk! Ved arbejde med notværktøj må 90* vinklen ikke forrykkes!

8.11.3 Demontering af notværktøj – Omstilling til savblad

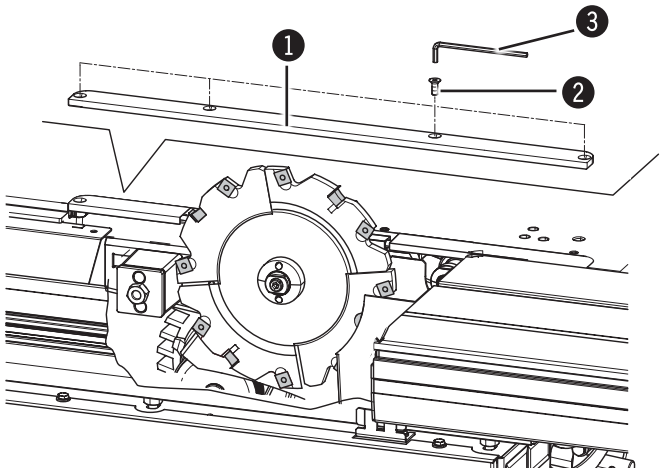

tegning 8-29: Træ indlæggebræt

Nødvendigt værktøj:
- Unbraconøgle 8 mm
- Gaffelnøgle SW 22 mm
- Unbraconøgle 4 mm

1. Forberedelse af værktøjsskift.
2. Kør notværktøjet til nederste position.
3. Skru 4 stk. skruer ud med unbraconøglen.
4. Fjern indlægsbrættet
5. Hold rundsavsflangen fast med gaffelnøglen.
6. Løsn unbracoskruen med en unbraconøgle. (8 mm)
7. Tag unbracoskruen og rundsavsflangen af.
8. Tag notværktøjet af.
9. Fjern mellemringen fra savakslen (hvis den forefindes).

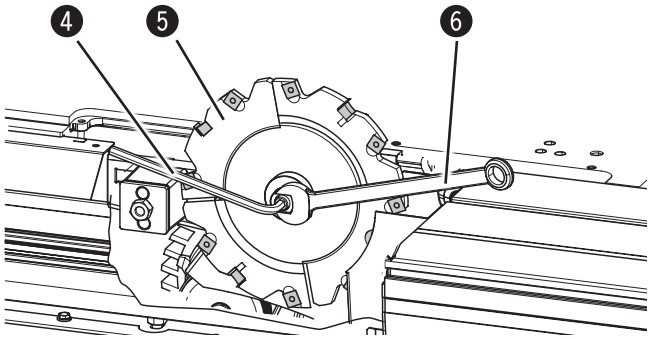

tegning 8-30: Notværktøjet afmonteres

1 Indlægsbræt
2 Skruer
3 Unbraconøgle 4 mm
4 Unbraconøgle 8 mm
5 Notværktøj
6 Gaffelnøgle

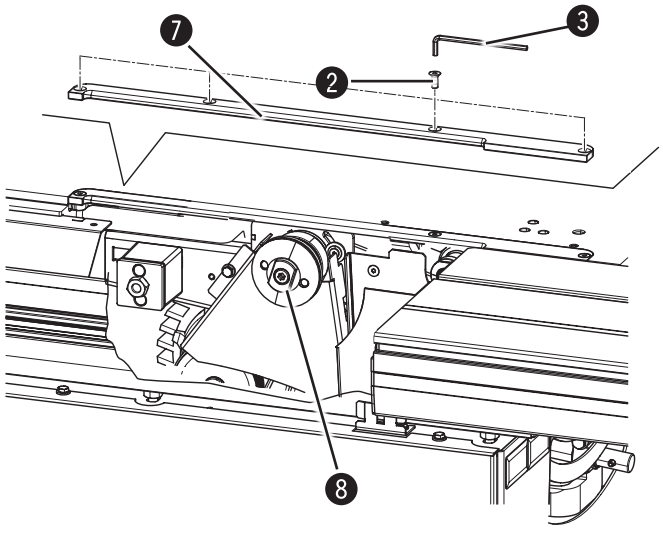

tegning 8-31: Bagerste flange/Indlæggebræt

10. Sæt indlægsbrættet på.
11. Skru 4 stk. skruer i med unbraconøglen.
12. Sæt den bageste flange på.
13. Rundsavbladet monteres.

7 Klingeindlæg
8 Flange

8.12 Forridserklinge

Advarsel! Fare for kvæstelser!
Fare for kvæstelser ved skæring og særligt ved skift af værktøj

Bemærk:
Vi anbefaler, at der udelukkende anvendes originale Hammer-værktøjer (Hammer-katalog).
Tilladte forridserværktøj se tekniske data.

8.12.1 Montage af forridserklingen

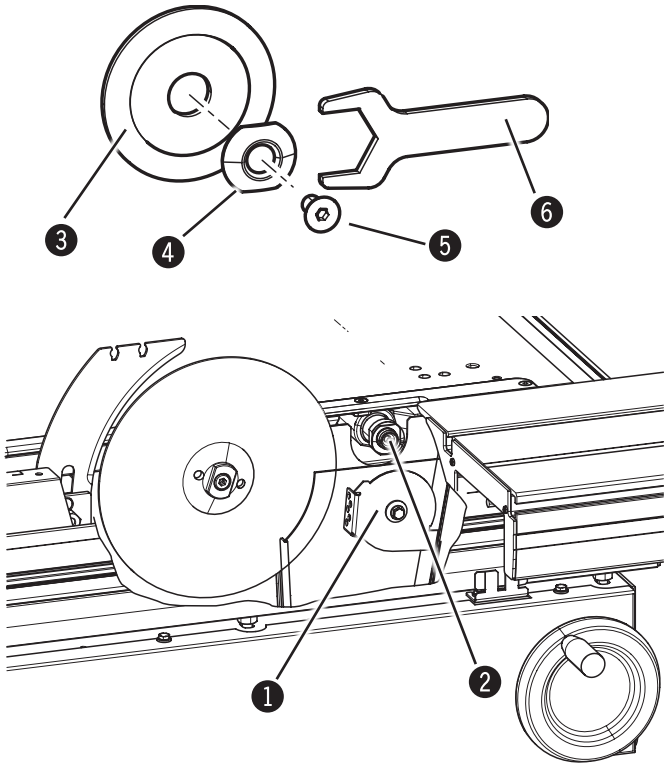

Tegning 8-32: Spærreskive/forridseraksel

Nødvendigt værktøj:
- Unbraconøgle 5 mm
- Specialnøgle

Montering af forridserklingen

1. Forberedelse af værktøjsskift.
2. Drej spærreskiven til venstre mod anslaget.
3. Rens forridserakslen grundigt.
4. Sæt forridserklingen på forridserakslen.
5. Sæt forridserflangen på, og hold den fast med specialnøglen.
6. Drej den forsænkede skrue med uret med unbraconøglen.

Afmontering af forridserklingen

1. Forberedelse af værktøjsskift.
2. Hold forridserflangen fast med specialnøglen.
3. Løsn den forsænkede skrue med unbraconøglen drej den mod uret.
4. Sæt forridserklingen på forridserakslen.
5. Træk forridserklingen af akslen.
6. Spærreskiven drejes til højre mod anslaget.

1. Spærreskive
2. Forridseraksel
3. Forridserklinge
4. Forridserflange
5. Forsænket skrue
6. Specialnøgle

Bemærk! mindste tilspændingsmoment: 20 Nm!

Bemærk! Ved arbejde uden forridser skal forridserflangen og den forsænkede skrue være afmonteret!

8.12.2 Indstilling af forridser

Advarsel! Fare for kvæstelser!
Alle typer indstillingsarbejde samt værktøjsskift må kun udføres, når maskinen er helt stoppet

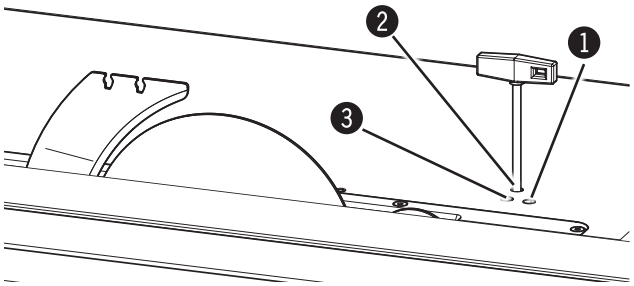

Tegning 8-33: Indstilling af forridserklingen

1 Indstillingsskrue - højdeindstilling
2 Indstillingsskrue - Sideindstilling
3 Klemskrue

For at undgå, at pladen flosser i kanterne er det nødvendigt at anvende forridserenhed, når du bearbejder plader med laminat m.v.

1. Klemskruen løsnes
2. Indstil højden manuelt med stilleskruen. 1
3. Indstil siden manuelt med stilleskruen 2
   Forridserklingen skal indstilles, så den flugter med savklingen.
4. Klemskruen klemmes til.

8.12.3 Indstilling af bredde

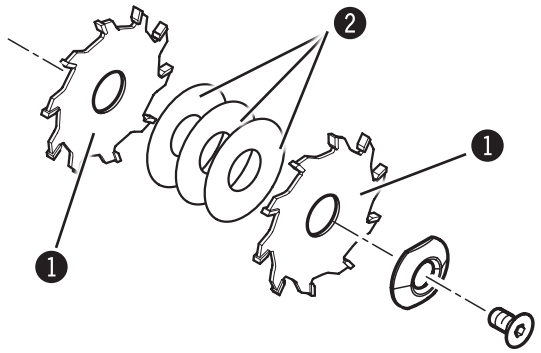

Tegning 8-34: Forridserklinge „Classic“

Forridserklingen består af to klingedele og et antal afstandsskiver.

1. Brug så mange afstandsskiver der kræves for at opnå den nødvendige bredde.
2. Indstil forridserklingen således, at den sidder midt for savklingen.
3. Kontroller indstillingen med et prøvesnit.

1 Klingedele
2 Afstandsskiver

OBS! Forridserklingen skal være 0,1 til 0,2 mm bredere end savklingen!

9 Betjening

9.1 Sikkerhedshenvisninger

Advarsel: Fare for kvæstelser: Ufagmæssig betjening kan føre til alvorlige personskade og skade på materiel. Disse arbejder må kun udføres af autoriseret, uddannet personale, der er fortrolig med maskinen og kun under overholdelse af samtlige sikkerhedsregler.

Inden arbejdet påbegyndes:
- Inden arbejdet påbegyndes, skal det kontrolleres, at maskinen er komplet og i perfekt teknisk stand.
- Sørg for, at der er tilstrækkelig plads til at arbejde.
- Sørg for, at arbejdspladsen holdes ryddet og rengjort Løse maskindele og værktøj, der ligger og flyder, er til stor fare for personalet.
- Kontrollér, at alle beskyttelsesanordninger er anbragt efter forskrifterne
- Alle typer indstillingsarbejde samt værktøjsskift må kun udføres, når maskinen er helt stoppet
- Der må kun anvendes tilladt (originalt) værktøj i maskinen
- Klemmeskruerne på rundsavklingen og på forridseren skal spændes godt fast
- Indstil spaltekilen korrekt
- Arbejd kun med velslebet værktøj Det mindsker tilbageslagsrisikoen, særlig ved skæring af slidser
- Kontroller, at udsugningssystemet forskriftsmæssigt og kontroller, at det fungerer
- Der må kun arbejdes med emner, der kan lægges ind og føres sikkert
- Kontrollér emnerne omhyggeligt for fremmedlegemer (f.eks. søm og skruer), da de kan have indflydelse på produktionen
- Kontrollér, at værktøjet kører frit
- Kontrollér, at aggregaterne har den korrekte omdrejningsretning
- Inden igangsætning skal det sikres, at der ikke er andre personer i nærheden af maskinen (sikkerhedsafstand).

Under arbejdet:
- Læg aldrig hænderne på emnet over rundsaven og/ eller forridseren
- Når der skal skiftes emner eller i tilfælde af fejl, skal maskinen først slukkes og derefter sikres mod genstart.
- Under arbejdet må beskyttelses- og sikkerhedsanordningerne ikke afbrydes, omgås eller gøres ubrugelige
- Fare for kvæstelser ved udslyngede værktøjsdele (f.eks. afskårne dele).
  Stå derfor aldrig i savklingens skærelinje, mens saven kører (mens den arbejder eller er i tomgang).

Under arbejde ved maskinen skal følgende overholdes:
- Brug hårnet! Løsthængende hår kan komme i klemme og blive revet med i maskinen.
- Det er forbudt at bruge handsker!

Under arbejde ved maskinen skal der principielt altid bæres:
- Tætsiddende arbejdstøj (ringe trækstyrke, ingen vide ærmer, ingen ringe eller andre smykker osv).
- Sikkerhedssko - Som beskyttelse mod tunge nedfaldende dele eller udskridning på glat underlag
- Høreværn - Som beskyttelse mod høreskader

Bemærk: Hjælpemidler:
Lange emner skal understøttes med udlæggere (f.eks. Bordforlængere, rullebukke).
Sørg for at have hjælpemidler til bearbejdning af korte og smalle emner ved hånden (f.eks.: Skubbestok)

Obs! Fare for tilskadekomst/skade på materiel!
Maskinen må kun anvendes ved drifts-/rumtemperaturer fra +10 til +40°C. Hvis dette ikke overholdes, kan lejerne osv. i maskinen beskadiges!

9.2 Tilkobling af maskinen / Frakobling af maskinen / Nødstop

Advarsel! Fare for kvæstelser ved manglende forberedelse!
Maskinen må kun sættes i gang, når forudsætningerne for arbejdsgangen og forarbejdet er opfyldt. Derfor skal beskrivelserne af indstilling, klargøring og betjening (se det pågældende kapitel) altid gennemlæses, inden maskinen startes.

Obs! Fare for tilskadekomst/skade på materiel! Ikke-sagkyndig betjening kan føre til skader på maskinen. Der må IKKE trykkes på den grønne knap, mens maskinen kører!

Bemærk: Såfremt der er monteret en mekanisk drevet forridser (ekstra udstyr), løber forridseren med ved start af rundsaven.

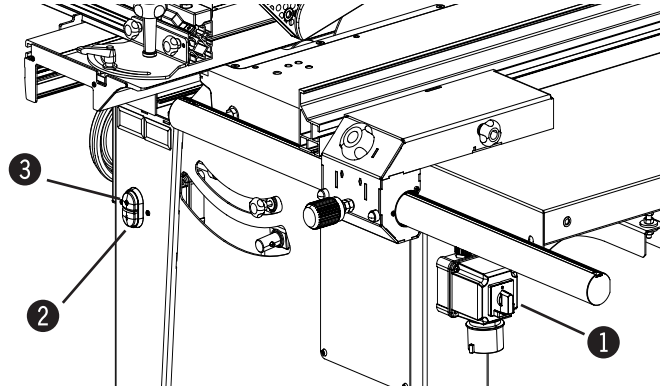

Fig. 9-1: Grønne taster - EIN

Tilkobling af maskinen

1. Slut maskinen til el-nettet
2. Hvis der er en hovedafbryder, afsikres den og tændes (på stilling »I«).
3. **Kun ved vekselstrøm:**
   - Tryk på den grønne trykknap på betjeningspanelet og hold den trykket ind.
   - Slip trykknappen, når maskinen har nået den maksimale omdrejningshastighed.

   På motorer med trefasestrøm
   - Tryk på den grønne trykknap på betjeningspanelet og slip den igen.

1 Hovedafbryder
2 Grønne taster - EIN

Frakobling af maskinen

1. Tryk på den røde trykknap og slip igen.
2. Hvis der er en hovedafbryder, kobles den fra (stilling »0«) og sikres.

3 Røde taster - AUS

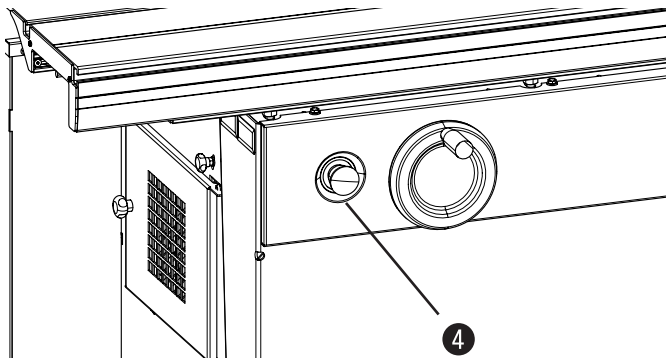

Fig. 9-2: Nødstop-taste

Nødstop: (alt efter udstyr)
Tryk på den røde trykknap eller
Tryk på NØDSTOP-knappen

Maskinen stopper øjeblikkeligt.
NØDSTOP-knappen løsnes igen, ved at den drejes.

4 Nødstop-taste

9.3 Forskydning af skydebord

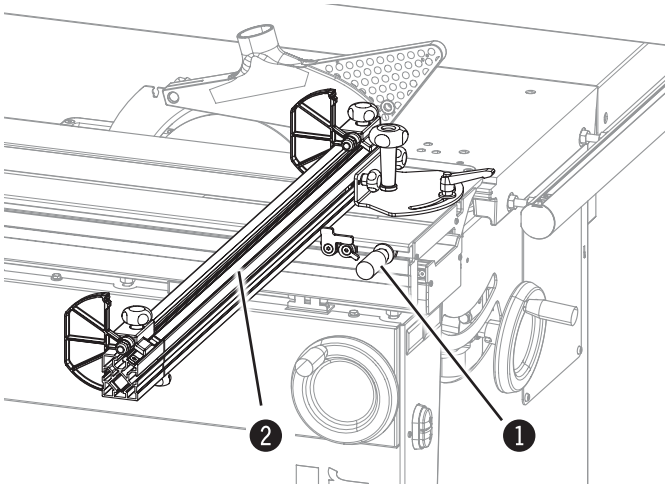

tegning 9-3: Forskydning af skydebord

Til forskydning af skydebordet:
- sidehåndhjulet eller
- anvend afkorteranslaget.

1 Sidehåndtag
2 Afkorteranslag

9.4 Arbejdspladser

Advarsel: Fare for kvæstelser!

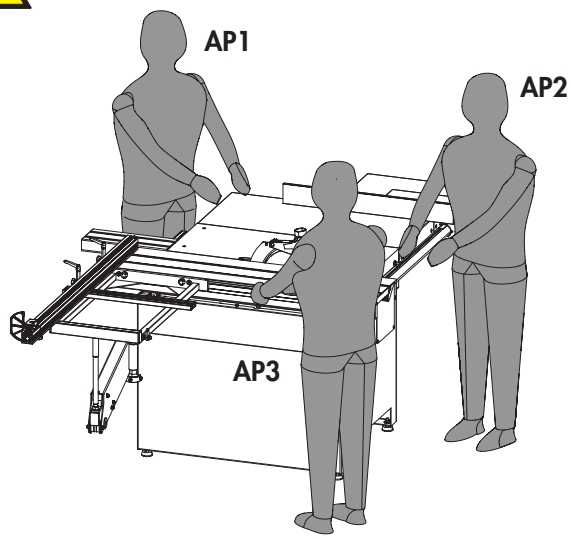

tegning 9-4: Arbejdspladser/Arbejdspositionen

- Fare for kvæstelser udslyngede emner eller emnedele (f.eks. afskær, knaster, emnedele).
- Fare for tilbageslag af emnedele.

Stå derfor aldrig i skærelinien ved det løbende savblad (mens det arbejder eller er i tomgang).

AP1: Arbejdsplads for en evt. monteret emneudlægger.
AP2: Arbejdsplads til arbejde ved parallelanslag.
AP3: Arbejdsplads for alle andre arbejder.

9.5 Arbejdsteknikker

9.5.1 Tilladte arbejdsteknikker

Følgende arbejdsteknikker er tilladt med formatrundsaven:
- Kantning, kun ved anvendelse af kantsko
- Afkortning, med parallel- hhv. tværanslag
- Længdesnit 90* til 45*, med parallelanslag og fastlåst skydebord
- Længdesnit 90* til 45*, med afkorteranslag og skydebord
- Opskæring af storformat plader

Følgende arbejdsteknikker er kun tilladt på formatrundsaven - uden forridser:
- Skjulte snit/False ved parallelanslag
- Skjulte snit/Noter ved parallelanslaget med slidseværktøj

9.5.2 Forbudte arbejdsteknikker

Det er forbudt at udføre følgende arbejdsteknikker med formatrundsaven:
- Samtlige arbejdsteknikker uden anvendelse af parallelanslag, tværanslag eller udlægger
- Afmontering af spaltekniven for enkeltsnit *)
- Skjulte snit *)

*) For gyldighedsområdet Det Træfaglige Fællesskab (Holz-BG) i Tyskland gælder følgende afvigelser:
Enkeltsnit og skjulte snit er tilladt, når de faglige forskrifter svarende til bestemmelserne i Det Træfaglige Fællesskab (BG) bliver overholdt.

9.5.3 Fremgangsmåde og tilladte arbejdsteknikker

1. Før arbejdet begyndes, slukkes rundsaven.
2. Sørg for tilstrækkeligt underlag (tilbehør).
3. Bearbejdningshjælpen holdes klar:
   - Skubbestok; Træ med holdemagneter (Art. nr. 11.2.012)
   - Skubbestok; kunststof (Art. nr.: 11.0.010)
   - Håndgreb (Art. nr.: 11.1.009)
   - Afviser med magneter til hold (Art. nr.: 420-260)
4. Indstilling af skærehøjde og vinkel.
5. Ved vinkelsnit ombygges rundsavsafdækningen.
6. Rundsavsafdækningen indstilles: max. 5 mm højere end tykkelsen på emnet.
7. Såfremt det er nødvendigt, indstilles forrridserbladet.
8. Først når emnet er lagt i korrekt position til skæring, sættes rundsav hhv. forridseren i gang.
9. Emnet føres forbi rundsavbladet med lukket hånd (tommelen ind).
10. Ved slutning af snittet anvendes skubbestok.
11. Efter færdigt snit slukkes maskinen.

9.5.4 Længdesnit

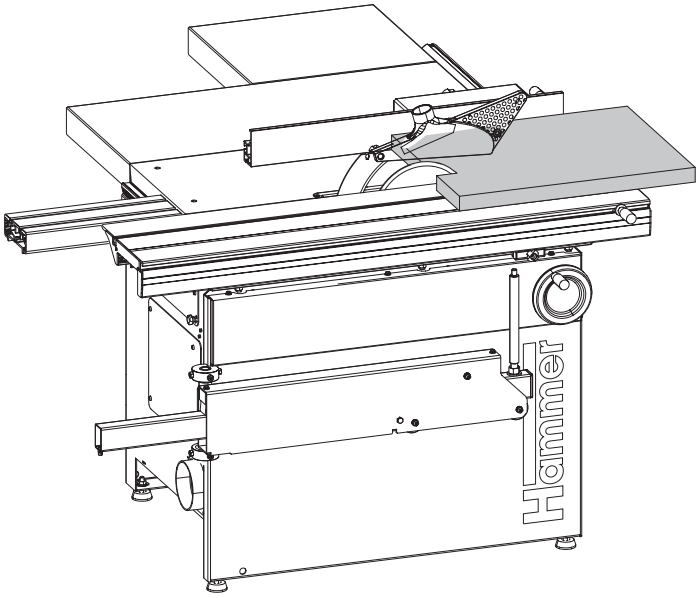

tegning 9-5: Længdesnit

1. Bemærk de principielle fremgangsmåder ved tilladte arbejdsteknikker.
2. Parallelanslaget indstilles til det ønskede mål.
3. Skydebordet fastlåses i midterstilling.
4. Emnet lægges til parallelanslaget.
5. Rundsav tændes.
6. I givet fald tilsluttes forridseren.
7. Emnet føres forbi rundsavbladet med lukket hånd (tommelen ind).

9.5.5 Renskæring

Advarsel: Fare for kvæstelser: Kantning må kun foretages med anvendelse af kantsko!

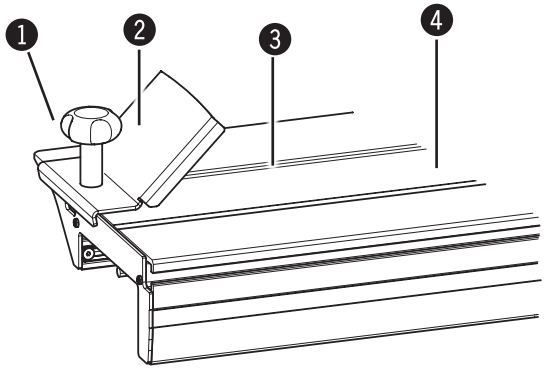

tegning 9-6: Råsnitsko

1. Fingerskruer
2. Råsnitsko
3. Not
4. Skydebord

1. Bemærk de principielle fremgangsmåder ved tilladte arbejdsteknikker.
2. Råsnitsko monteres:
   - Råsnitsko sættes i noten på skydebordet med klempladen.
   - Råsnitsko klemmes på skydebordet med fingerskruer.
3. Fastlåsning af skydebordet løsnes og Skydebordet trækkes helt tilbage.
4. Det ru bræt lægges med den hule side nedad på skydebordet og klemmes ind i kantskoen.
5. Rundsav tændes.
6. Emnet føres forbi rundsavbladet med lukket hånd (tommelen ind).

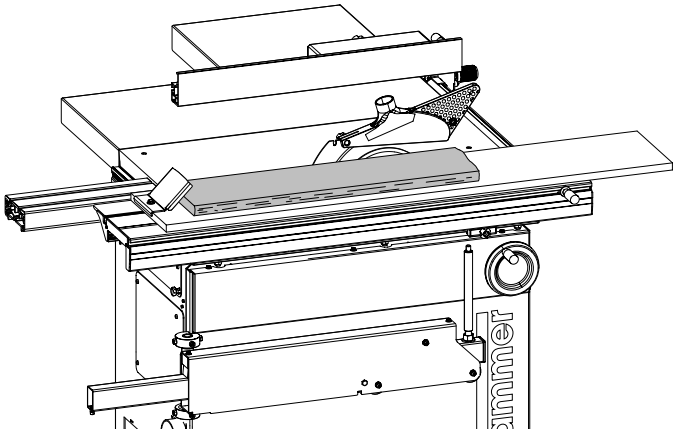

tegning 9-7: Kantning med kantindretning.

Anvendelse af kantindretningen:

1. Bemærk de principielle fremgangsmåder ved tilladte arbejdsteknikker.
2. Kantindretning monteres (Brugsanvisning konstruktion „Råsnitenhed").
3. Skydebordet fastgøres.*)
4. Det rå bræt klemmes ind i kantindretningen med den hule side opad.
5. Rundsaven tilsluttes.
6. Kantindretningen og emnet føres forbi rundsavbladet med lukkede fingre.*)

*) Kantindretningen skubbes i noten langs med skydebordet.

9.5.6 Tildannelse af lister

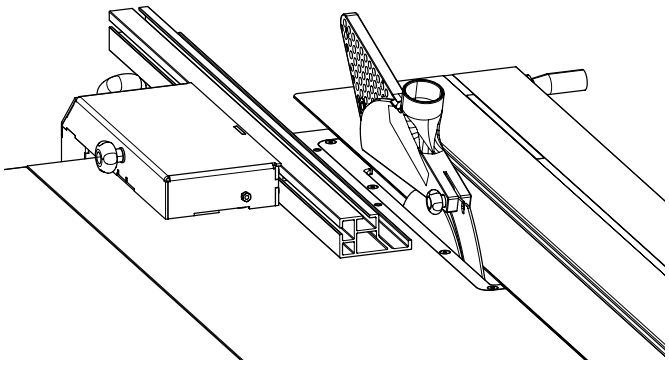

tegning 9-8: Tildannelse af lister

1. Fremgangsmåde og tilladte arbejdsteknikker.
2. Linealen ved parallelanslaget ombygges til smal linealkant.
3. Parallelanslaget indstilles til det ønskede mål.
4. Skydebordet fastlåses i midterstilling.
5. Emnet lægges til parallelanslaget.
6. Rundsaven startes.
7. I givet fald tilsluttes forridseren.
8. Emnet føres forbi rundsavbladet med lukket hånd (tommelen ind).

9.5.7 Afkortning ved afkorteranslag (Skydebord)

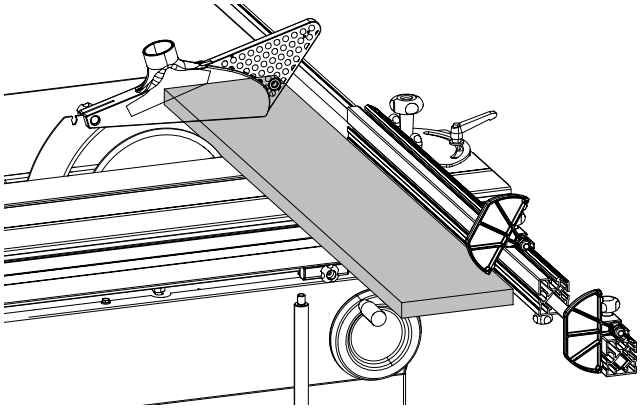

tegning 9-9: Afkortning ved afkorteranslag

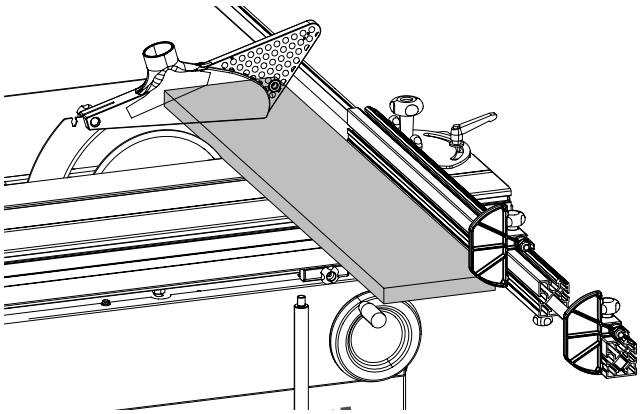

tegning 9-9: Afkortning ved afkorteranslag

Groft tilsnit:

1. Bemærk de principielle fremgangsmåder ved tilladte arbejdsteknikker.
2. Parallelanslaget skubbes så langt som muligt væk fra rundsavbladet.
3. Tværanslaget indstilles til det ønskede mål.
4. Fastlåsning af skydebordet løsnes.
5. Emnet lægges til afkorteranslaget.
6. Anslagsklappen klappes op og lægges på emnet (Billede).
7. Emnet trykkes fast mod afkorteranslaget med venstre hånd.
8. Rundsav tændes.
9. I givet fald tilsluttes forridseren.
10. Emnet føres forbi rundsavbladet med lukket hånd (tommelen ind).
11. Emnet trækkes et par millimeter væk fra savbladet og skydebordet trækkes hen til udgangspositionen.

Nøjagtigt tilsnit:

1. Anslagsklappen klappes ned.
2. Emnet lægges fast til afkorteranslaget og anslagsklappen.
3. Emnet trykkes fast mod afkorteranslaget med venstre hånd.
4. Emnet føres forbi rundsavbladet med lukket hånd (tommelen ind).

9.5.8 Afkortning ved parallelanslag

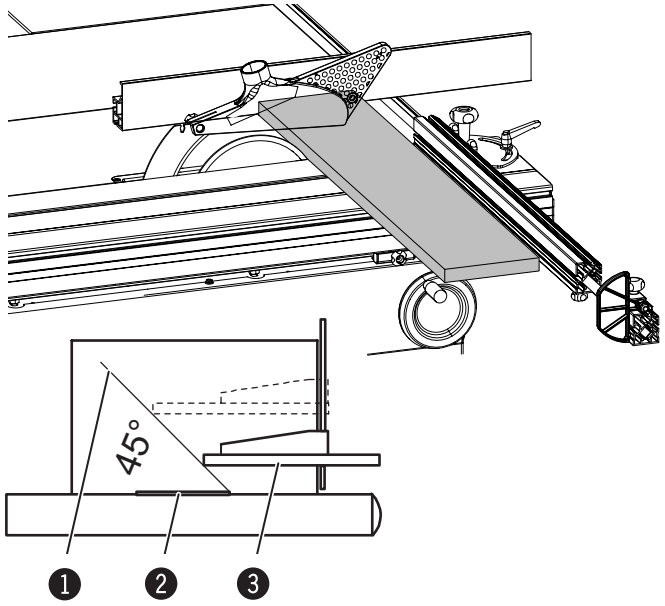

tegning 9-11: Afkortning ved parallelanslag

1. Bemærk de principielle fremgangsmåder ved tilladte arbejdsteknikker.
2. Parallelanslaget indstilles til det ønskede mål.
3. Anslagsskinnen (linealen) indstilles:
   Bagerste ende af linealen støder til den tænkte linie, der begynder ved forkanten af savbladet og løber under 45* bagud.
   Derved kan emnet ikke komme i klemme mellem anslaget og savbladet.
4. Fastlåsning af skydebordet løsnes.
5. Emnet lægges til afkorteranslaget.
6. Rundsaven startes.
7. I givet fald tilsluttes forridseren.
8. Emnet føres forbi rundsavbladet med lukket hånd (tommelen ind).

1. Linie
2. Savblad
3. Afretteranslag

9.5.9 Tildannelse af korte, smalle emner

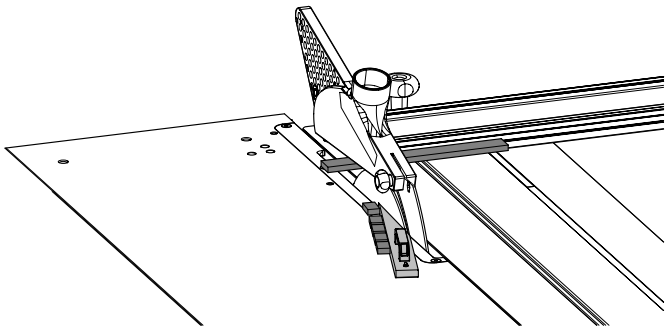

tegning 9-12: Tildannelse af korte, smalle emner

1. Bemærk de principielle fremgangsmåder ved tilladte arbejdsteknikker.
2. Parallelanslaget skubbes så langt som muligt væk fra rundsavbladet.
3. Afviserkilen sættes på maskinbordet således at de afsavede stykker ikke kolliderer med den højtløbende del af savbladet.
4. Fastlåsning af skydebordet løsnes.
5. Emnet lægges til afkorteranslaget.
6. Rundsaven startes.
7. Emnet trykkes fast mod afkorteranslaget med venstre hånd.
8. Emnet føres forbi rundsavbladet med lukket hånd (tommelen ind).
9. Emnet trækkes et par millimeter væk fra savbladet og skydebordet trækkes hen til udgangspositionen.

9.5.10 Tildannelse med udlægger

Advarsel! Fare for kvæstelser: Ved tunge emner og særlig ved bearbejdning af store plader er det nødvendigt at anvende udlægger med udlæggerbord!

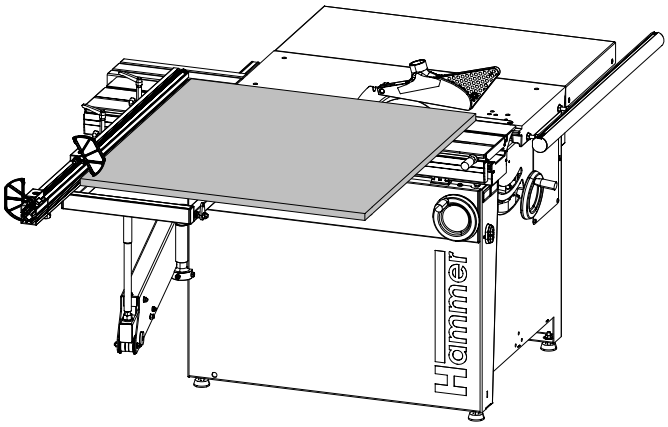

tegning 9-13: Tildannelse med udlægger

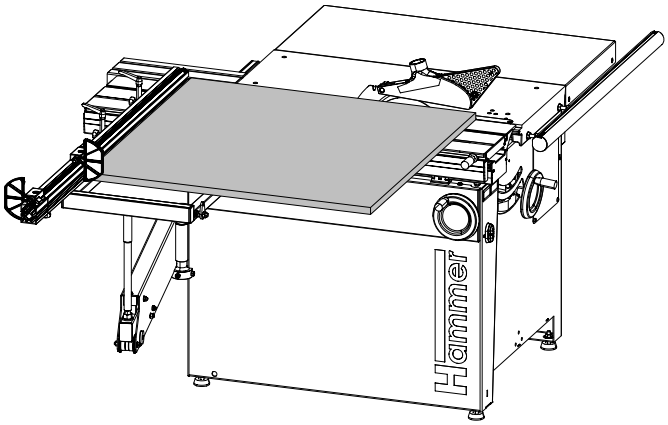

tegning 9-14: Tildannelse med udlægger

Groft tilsnit:

1. Bemærk de principielle fremgangsmåder ved tilladte arbejdsteknikker.
2. Parallelanslaget skubbes så langt som muligt væk fra rundsavbladet.
3. Tværanslaget indstilles til det ønskede mål.
4. Fastlåsning af skydebordet løsnes.
5. Emnet lægges til afkorteranslaget.
6. Anslagsklappen klappes op og lægges på emnet (Billede).
7. Emnet lægges til afkorteranslaget.
8. Rundsav tændes.
9. I givet fald tilsluttes forridseren.
10. Emnet føres forbi rundsavbladet med lukket hånd (tommelen ind).
11. Emnet trækkes et par millimeter væk fra savbladet og skydebordet trækkes hen til udgangspositionen.

Nøjagtigt tilsnit:

1. Anslagsklappen klappes ned.
2. Emnet lægges fast til afkorteranslaget og anslagsklappen.
3. Emnet trykkes mod afkorteranslaget.
4. Emnet føres forbi rundsavbladet med lukket hånd (tommelen ind).

9.5.11 Skjulte snit

Advarsel! Fare for kvæstelser

- Skjulte snit må kun udføres med ophængt klinge-beskytter! Der må under ingen omstændigheder anvendes almindelig rundsavbeskytter monteret på spaltekniven!
- Parallelanslaget må ikke trækkes tilbage!
- Spaltekniven må ikke fjernes!
- Rager savklingen op over overkanten af parallelan-slaget, kan der ikke garanteres for en sikker emneføring. Så skal der anvendes et højere hjælpeanslag, for at garantere en sikker emneføring.
- Ved bearbejdning af mindre emner bruges skubbestok eller fremføringsredskab.

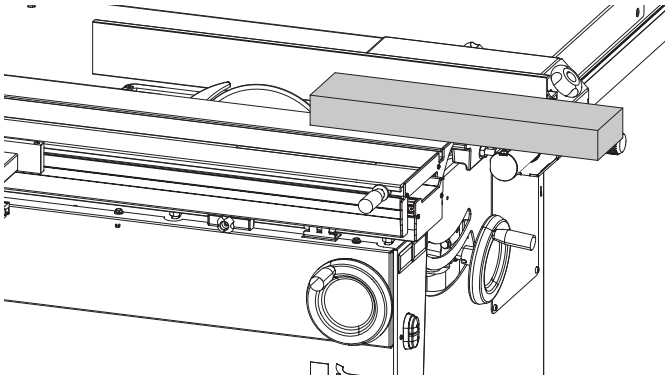

Fig. 9-15: Skjulte snit

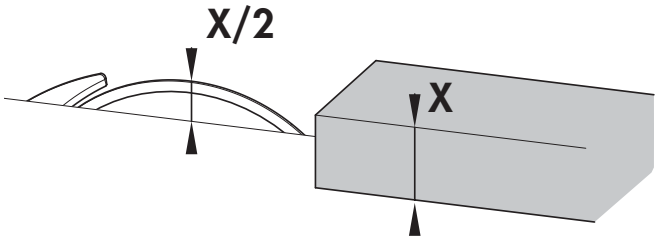

Fig. 9-16: Skjulte snit

1. Bemærk den principielle fremgangsmåde for tilladte arbejdsteknikker.
2. Indstil parallelanslaget til det ønskede mål.
3. Fastlås skydebordet i midterstilling.
4. Indstil skærehøjden til maks. den halve emnetykkelse!
5. Vælg en skærerækkefølge der gør, at den fraskårne liste falder af ved skydebordssiden.
Hvis den afskårne liste falder ned til højre for savklingen, skal der anvendes skubbestok på grund af den høje risiko for tilbageslag!

X Emnetykkelse
X/2 Skærehøjde

Bemærk: Slideskiveafdækning og håndbeskyttelse „Sawboy“
se: Værktøjs- og tilbehør katalog

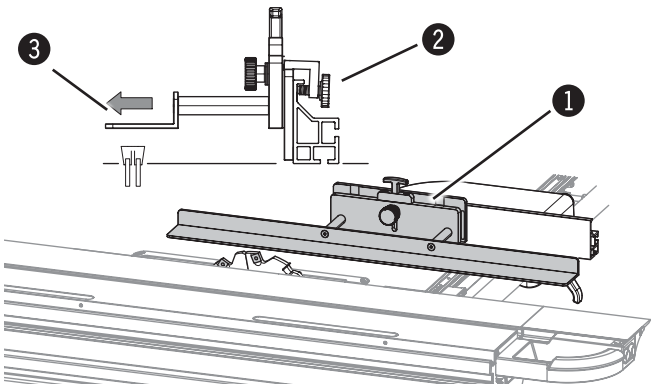

Fig. 5-19: Sawboy

Monter Sawboy på parallellandet med det medfølgende vinkelbeslag.

Parallellandet indstilles således at savklingekanten er i niveau med føringslinealen.

Montering, Betjening og indstilling:
Se den tilhørende brugsanvisning

1 Sawboy
2 Fingerskrue
3 Føringslineal

9.5.12 Arbejde med notværktøj

Advarsel! Fare for kvæstelser

- Skjulte snit må kun udføres med ophængt klingebe-skytter! Der må under ingen omstændigheder anvendes almindelig rundsavbeskytter monteret på spaltekniven!
- Parallelanslaget må ikke trækkes tilbage!
- Afmontér spaltekniven.
- Indstil skærevinklen på 90°!

Bemærk! Skade på materiel
Ved arbejde med notværktøj må 90°-vinklen ikke forrykkes!

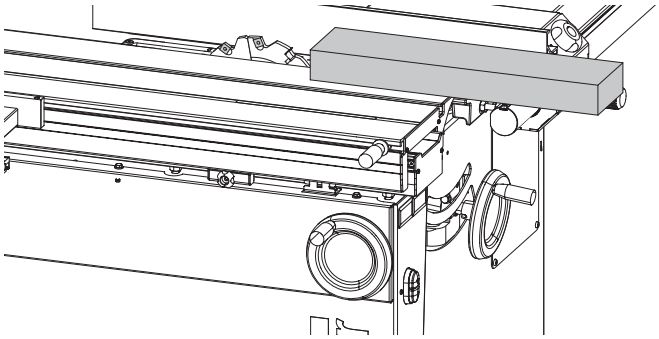

Fig. 9-17: Arbejde med notværktøj

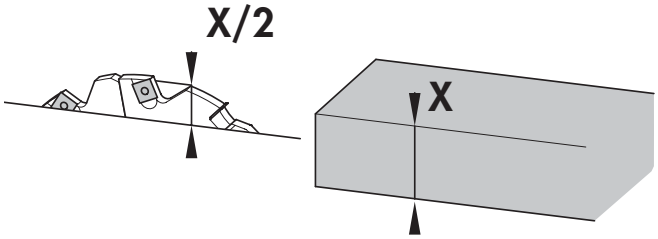

Fig. 9-18: Arbejde med notværktøj

1. Bemærk den principielle fremgangsmåde for tilladte arbejdsteknikker.
2. Indstil rundsaveanslaget til det ønskede mål.
3. Fastlås skydebordet i midterstilling.
4. Indstil skærehøjden til maks. den halve emnetykkelse!
5. Brug altid afkorteranslaget og skydebordet ved tværgående noter (se „Afkortning ved parallelanslag").
6. Ved fremtrækning af emnet trykkes det fast mod skydebordet.
   Anvend evt. en ekscenternedholder. Ved anvendelse af en ekscenternedholder fræses noten ved hjælp af skydebordet.

Bemærk: Slideskiveafdækning og håndbeskyttelse „Sawboy"
se: Værktøjs- og tilbehør katalog

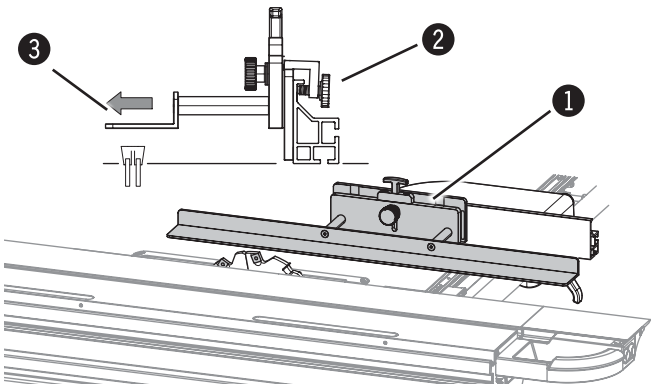

Fig. 5-19: Sawboy

Monter Sawboy på parallellandet med det medfølgende vinkelbeslag.

Parallellandet indstilles således at savklingekanten er i niveau med føringslinealen.

Montering, Betjening og indstilling:
Se den tilhørende brugsanvisning

1. Sawboy
2. Fingerskrue
3. Føringslineal

10 Vedligeholdelse

10.1 Sikkerhedshenvisninger

Advarsel! Fare for kvæstelser: Ufagmæssig udført vedligeholdelse kan føre til alvorlige kvæstelser hhv. skade på maskinen. Disse arbejder må kun udføres af autoriseret, uddannet personale, der er fortrolig med maskinen og kun under overholdelse af samtlige sikkerhedsregler.

- Før arbejdet begyndes skal maskinen slukkes og sikres for genstart.
- Sørg for at der er tilstrækkeligt arbejdsrum.
- Sørg for en ordentlig og rengjort arbejdsplads. Løse maskindele og værktøj der ligger og flyder, er til stor fare for personalet.
- Efter vedligeholdelsesarbejdet anbringes/installeres beskyttelsesindretningerne forskriftsmæssigt og efterprøves derefter for funktion.

Advarsel! Fare for elektrisk stød: Arbejde med elektriske installationer må kun udføres af autoriseret fagligt uddannet personale og alle sikkerhedsforskrifter skal overholdes.

10.2 Vedligeholdelsesplan

Interval	Konstruktionsdel	Arbejde, der skal udføres
Dagligt	Maskine	Rengøres for støv og spåner.
	Bordflader	Rengøres for støv og spåner. Harpiksrester ved behov
	Føringsflader	Rengøres for støv og spåner. Harpiksrester ved behov
	Udsugningssystem	Kontrolleres for mangler
Ugentlig	Maskine	Rengøres grundigt
Hver 40. arbejdstime, mindst en gang om måneden	Højdespindel og kipspindel	kontrolleres og i givet fald, smøring.
Månedligt	Drivrem	Kontrolleres og spændes efter eller udskiftes ved behov
	Forridserrem	Kontrollér
	Udsugningssystem	Kontrollér for funktion
hvert kvartal (senest når det går trægt)	Kipsegmenter	Smøring.
Hvert halve år	Børsteliste (teleskoparm)	Rengør, og udskift ved behov
Efter slitage	Afstryger (valsehus)	Udskift

OBS! Pleje- og rensemidler kan fås som tilbehør (Hammer-kataloget).

10.3 Rengøring af føringsfladen

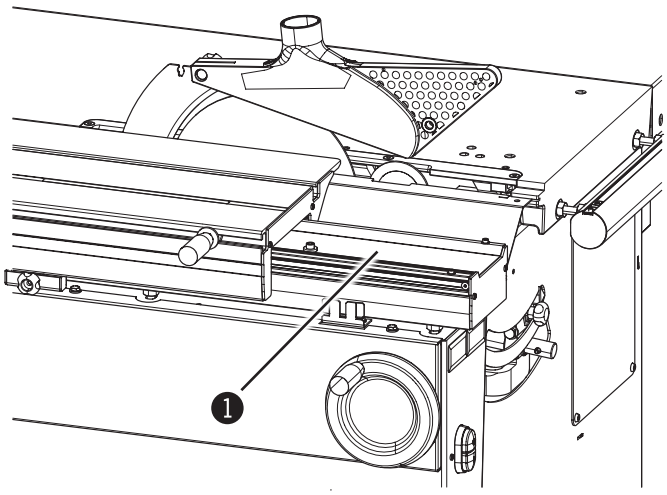

tegning 10-1: Rengøring af føringsfladen

1. Maskinen afbrydes og sikres mod genstart.
2. Føringsflader Rengøres for støv og spåner.
3. Fjernelse af harpiksrester: Harpiksløser Art. nr. 10.0.022 (0,5 l) eller 10.0.023 (1,0 l).

❶ Føringsflader

10.4 Højdespindel og kipspindel ved rundsav smøres.

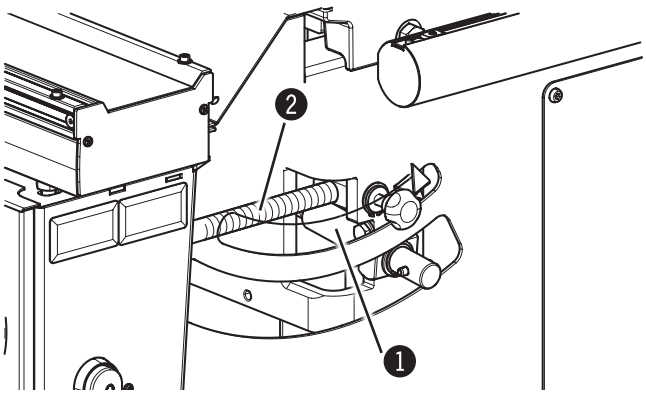

tegning 10-2: Højdespindel/Kipspindel.

1. Maskinen afbrydes og sikres mod genstart.

Højdespindlen smøres:
2. Rundsaven drejes i den øverste position.
3. Højdespindlen smøres med normalt maskinfedt gennem standeråbningen.
4. Rundsaven drejes i underste og derefter i øverste position.

Smøring af kipspindelen:
5. Rundsaven kippes i 45* position.
6. Kipspindlen smøres med almindeligt maskinfedt gennem standeråbningen.
7. Rundsaven sættes i 90* position og derefter i 45* kippes den i 45* position.

❶ Højdespindel
❷ Kipspindel.

10.5 Efterspænding/udskiftning af drivrem

10.5.1 Efterspænding af drivrem

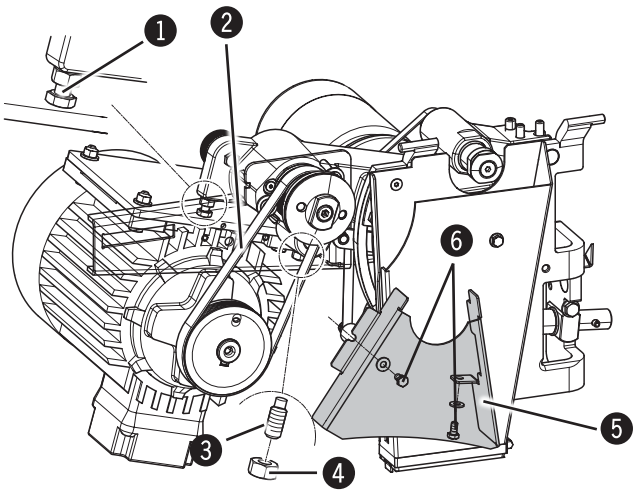

tegning 10-3: Efterspænding af drivrem

1. Maskinen afbrydes og sikres mod genstart.
2. Skruen løsnes og beskyttelseslåget fjernes.
3. Møtrikken og gevindstiften løsnes.
4. Drivremmen spændes med spændskruen.
5. Gevindstiften fastgøres med møtrikken.
6. Dækslet sættes på og fastgøres med skruer.

1 Spændskrue
2 Drivrem
3 Gevindstift
4 Møtrikken
5 Dæksel
6 Skruerne

! Bemærk! Skade på materiel! Drivremmen må ikke overspændes. Spændskruen skal spændes, men der skal stadig være plads til tilstrækkelig kraftoverførsel.

10.5.2 Udskiftning af drivrem

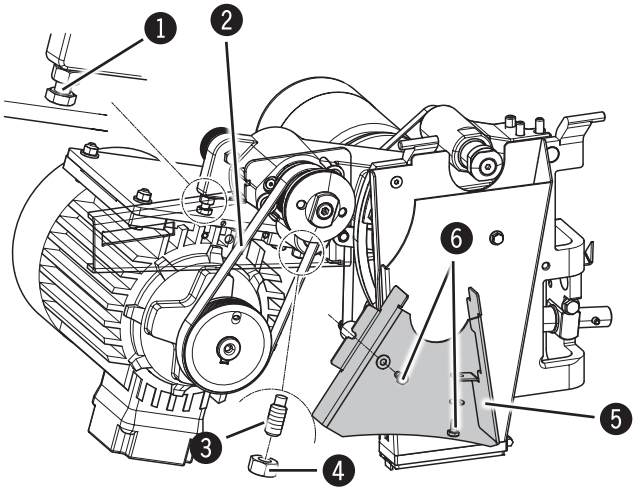

tegning 10-4: Udskiftning af drivrem

1. Maskinen afbrydes og sikres mod genstart.
2. Skruen løsnes og beskyttelseslåget fjernes.
3. Møtrikken og gevindstiften løsnes.
4. Den gamle drivrem løsnes med spændskrue.
5. Den gamle drivrem fjernes.
6. Den nye drivrem sættes på:
   a) Hænges på drivmotoren først.
   b) Drivmotor med drivremmen trækkes opad.
   c) Drivremmen hænges på rundsavsakslen.
7. Drivremmen spændes med spændskruen.
9. Dækslet sættes på og fastgøres med skruer.

1 Spændskrue
2 Drivrem
3 Gevindstift
4 Møtrikken
5 Dæksel
6 Skruerne

! Bemærk! Skade på materiel! Drivremmen må ikke overspændes. Spændskruen skal spændes, men der skal stadig være plads til tilstrækkelig kraftoverførsel.

10.6 Kontroller forridserremmen

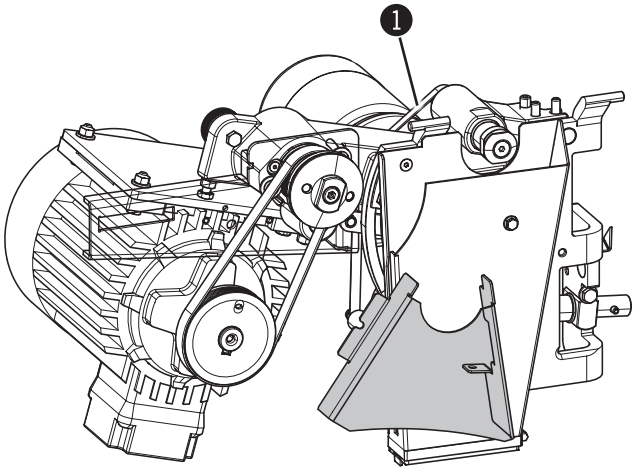

tegning 10-5: Forridserrem

Forridserremmen er fjederspændt og derfor vedligeholdelsesfri.

Såfremt der konstateres revner eller sideflænger, skal forridserremmen udskiftes (Brugsanvisning konstruktion „Forridseraggregat").

1 Forridserrem

10.7 Børstelisten ved udlæggerarmen rengøres/udskiftes

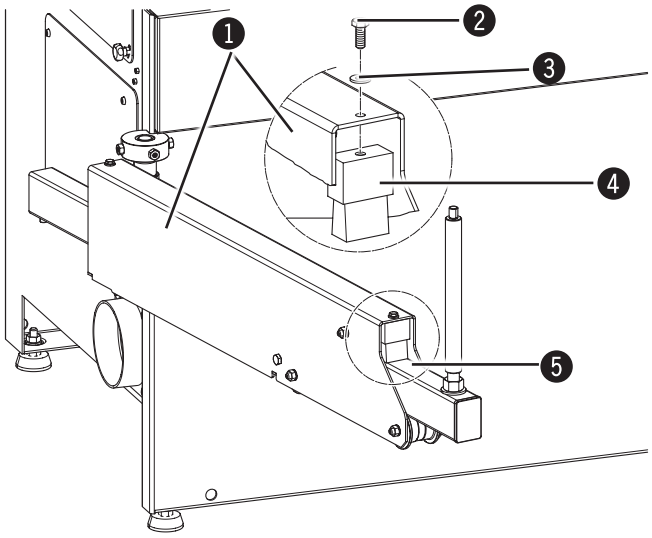

tegning 10-6: Børsteliste (udlæggerarm)

1. Børstelisten rengøres og kontrolleres for slitage.
2. Er børstelisten slidt, dvs. gliderøret bliver ikke renset, skal den fornyes:
   a) Den sekskantede skrue med skive på udlæggerarmen løsnes.
   b) Den slidte børsteliste fjernes.
   c) En ny børsteliste sættes på.
   d) Fastgøres til udlæggerarmen med sekskantet skrue og skive.

1 Teleskoparmen
2 Sekskantet skrue.
3 Skive
4 Børsteliste
5 Gliderør

10.8 Afstryger skydebord (kugleleje) fornyes

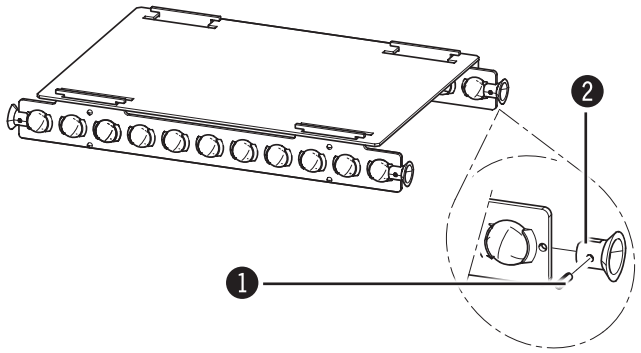

tegning 10-7: Afstryger

1. Maskinen afbrydes og sikres mod genstart.
2. Skydebordet afmonteres.
3. Bolten fjernes og den slidte afstryger tages af.
4. Den nye afstryger sættes på og fæstnes med bolten.
5. Skydebordet monteres.

❶ Bolt
❷ Afstryger

10.9 Skydebordet afmonteres

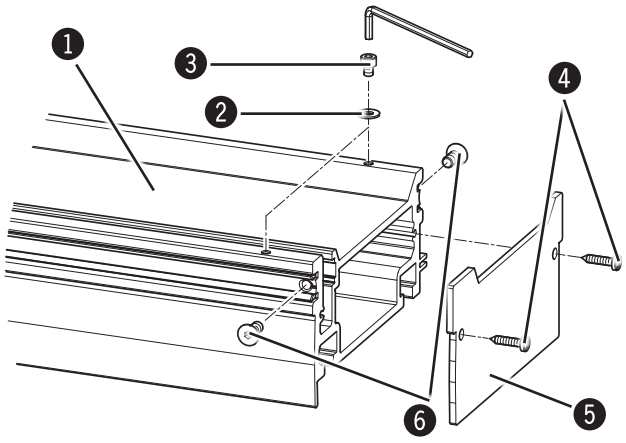

tegning 10-8: Grundbanen

På grundbanen, på den side hvor skydebordet skal skubbes fra grundbanen:

1. Linsehovedskruen og grundbaneafdækningen fjernes.
2. Unbracoskruen og skiven fjernes.
3. Den forsænkede skrue fjernes.

❶ Grundbanen
❷ Skive
❸ Unbracoskrue
❹ Linsehovedskrue
❺ Grundbaneafdækningen
❻ Forsænket skrue

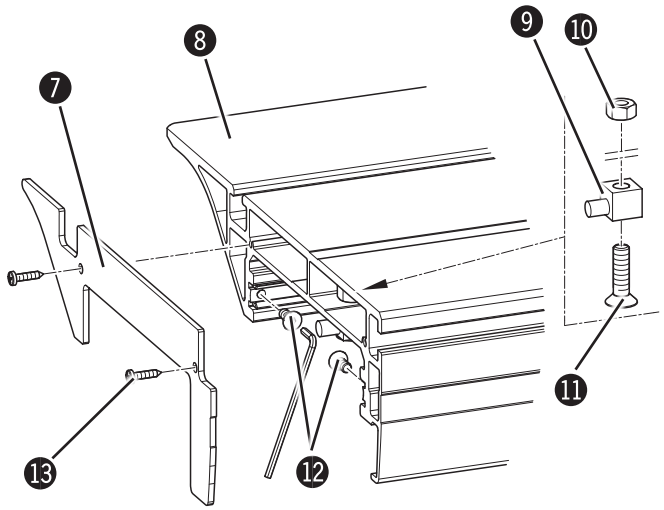

tegning 10-9: Skydebord

På den modsatte side af skydebordet:
4. Linsehovedskruen og skydebordsafdækningen fjernes.
5. Den forsænkede skrue fjernes.
6. Sekskantmøtrikken holdes imod og den forsænkede skrue løsnes.
7. Sekskantmøtrikken, den forsænkede skrue og lejeakslen fjernes.

❼ Skydebordsafdækning
❽ Skydebord
❾ Lejeakslen
❿ Unbracomøtrik
⓫ Den forsænkede skrue
⓬ Forsænket skrue
⓭ Linsehovedskrue

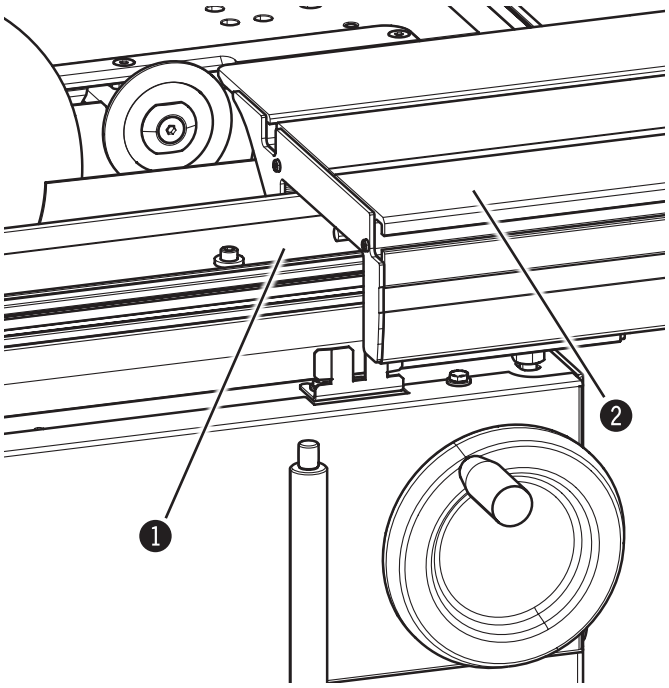

tegning 10-10: Grundbanen/skydebord

På den side hvor skydebordet skubbes over grundbanen.

8. Skydebordet trækkes af grundbanen.

1. Grundbanen
2. Skydebord

10.10 Skydebordet monteres.

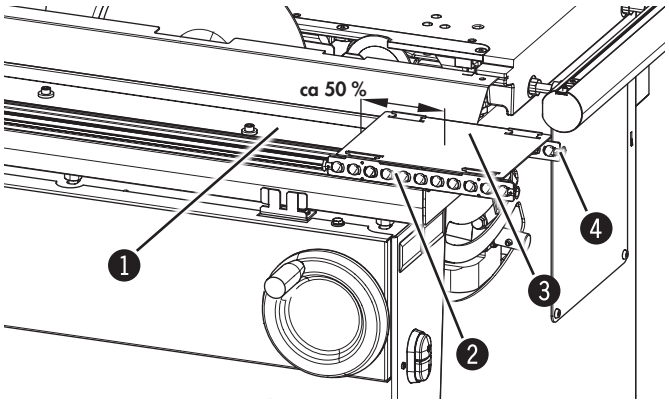

tegning 10-10: Kugleleje

1. Kontroller om afstrygeren sidder ordentlig fast på kuglelejet.
2. Kontroller om kuglerne i kuglelejet er i orden.
3. Dækslet med kuglelejet skubbes hen til halvdelen af føringen på grundbanen.
4. Skydebordet føres over kuglelejet.
5. Skydebordet føres et par centimeter over føringen på grundbanen.
6. Skydebordet skubbes videre på grundbanen, sørg for at de efterfølgende kuglelejer bliver koblet ordentligt på grundbanen og skydebordet.
7. Hele skydebordet skubbes helt over grundbanen.

1. Grundbanen
2. Kuglelejer
3. Dæksel
4. Afstryger

Henvisning: Antal af kuglelejer og længden af dækslerne er afhængig af det demonterede skydebord.

Vedligeholdelse

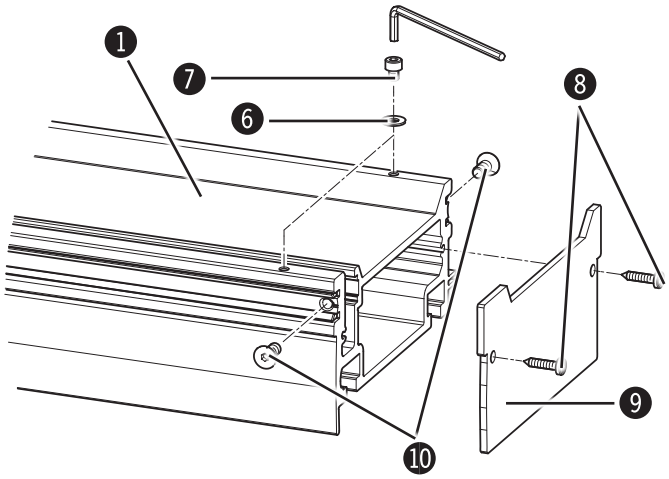

tegning 10-11: Grundbanen

På grundbanen:

8. Den forsænkede skrue isættes og skrues fast.
9. Unbracoskruen med skiven skrues i.
10. Grundbaneafdækningen fastgøres med linsehovedskruer.

6 Skiver
7 Unbracoskrue
8 Linsehovedskrue
9 Grundbaneafdækningen
10 Forsænket skrue

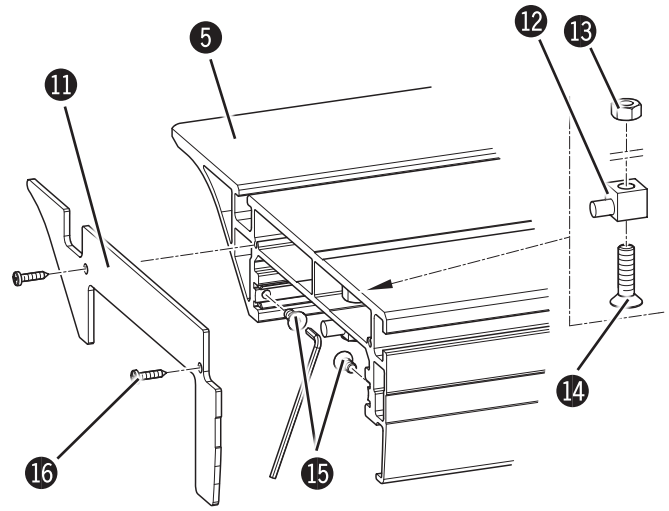

tegning 10-12: Skydebord

På den modsatte side af skydebordet:

11. Lejeakslen fastgøres med forsænket skrue og sekskantet møtrik.
12. Den forsænkede skrue isættes og skrues fast.
13. Skydebordsafdækningen fastgøres med linsehovedskrue.

11 Skydebordsafdækning
12 Lejeakslen
13 Unbracomøtrik
14 Den forsænkede skrue
15 Forsænket skrue
16 Linsehovedskrue

11 Fejl

11.1 Sikkerhedshenvisninger

Advarsel! Fare for kvæstelser: Ufagmæssing afhjælpning af fejl kan føre til alvorlig personskade eller skade på maskinen. Disse arbejder må kun udføres af autoriseret, uddannet personale, der er fortrolig med maskinen og kun under overholdelse af samtlige sikkerhedsregler.

Advarsel! Fare for elektrisk stød: Arbejde med elektriske installationer må kun udføres af autoriseret fagligt uddannet personale og alle sikkerhedsforskrifter skal overholdes.

11.2 Fejlfinding

Som udgangspunkt gælder:

- Ved fejl, der er til overhængede fare for personer eller skade på maskinen hhv. arbejdsrisiko, stoppes maskinen straks med NØDSTOP tasten.
- Maskinen afbrydes ved strømstikket og sikres mod genstart.
- Den person, der er ansvarlig for afhjælpning af fejl på maskiner på arbejdspladen, skal omgående informeres.
- Det autoriserede fagpersonale skal oplyses om fejlens omfang, årsagen findes og fejlen rettes.

11.3 Hvad gør du efter fejlretning

Advarsel! Fare for kvæstelser!

Inden maskinen sættes i gang , skal der kontrolleres:

- Om fejlen og årsagen er udført fagmæssigt korrekt,
- alle sikkerhedsindretninger skal monteres forskriftsmæssigt korrekt og være i teknisk og funktionel fejlfri stand,
- der må ikke befinde sig personer i „fareområdet" ved maskinen - (sikkerhedsafstand).

11.4 Fejl, årsag og afhjælpning

Fejl	Årsag	Afhjælpning
Maskinen starter ikke	Dækslet er åbent Sikkerhedskontakten er aktiveret.	Klargør maskinen til drift
	Fejl i den elektriske forbindelse.	Kontrollér de elektriske forbindelser (tilslutning, sikringer).
	Hovedafbryderen er slukket (stilling »0«).	Tænd på hovedafbryderen (stilling »I«)
Remmen piber ved start og igangsætning.	Remmen er for løs.	Efterspænd drivremmen
	Drivremmen er slidt.	Udskiftning drivremmen
	Forridserremmen er slidt.	Udskiftning af forridserremmen
Motoren kører, men savklingen roterer ikke.	Drivremmen er revnet.	Udskiftning af drivremmen
Parallelanslagets højde over maskinbordet er ikke korrekt.	Højdeindstillingen er forrykket.	Ret højden på parallelanslaget
Parallelanslagets vinkel er ikke korrekt.	Vinkelindstillingen er forrykket.	Justering/korrigering af parallelanslagets vinkel
Der opnås ikke fuld skærelængde ved skydebordet.	Kugleholderen ved skydebordet er løbet af.	Kugleholderen rettes på skydebordet ind.

11.5 Indstilling af parallelanslagets højde

Nødvendigt værktøj:
- 2 stk. Gaffelnøgle 10 mm

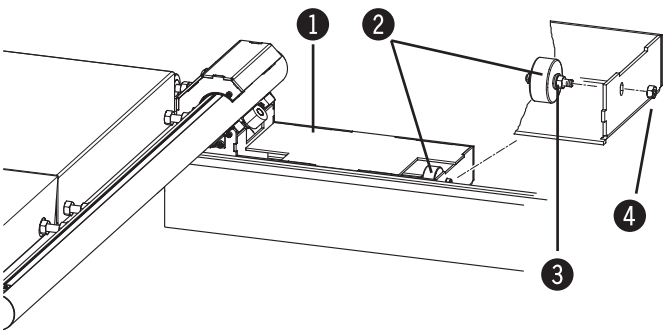

Tegning 11-1: Indstilling af parallelanslagets højde

kun mulig ved: K3 winner

1. Sluk for maskinen og sikr den mod genstart.
2. Kip parallelanslaget til side.
3. Hold den indvendige møtrik fast med den ene gaffelnøgle.
4. Løsn den udvendige møtrik med den anden gaffelnøgle.
5. Forskyd rullen i slidsen.
6. Stram den udvendige møtrik.
7. Kip parallelanslaget tilbage.
8. Kontroller højdeindstillingen, og indstil den om nødvendigt igen.

1 Afmontering af rundsavsanslaget
2 Rulle
3 Møtrik (indvendig)
4 Møtrik (udvendig)

11.6 Justering/korrigering af parallelanslagets vinkel

Nødvendigt værktøj
- 2 stk. gaffelnøgler 13 mm

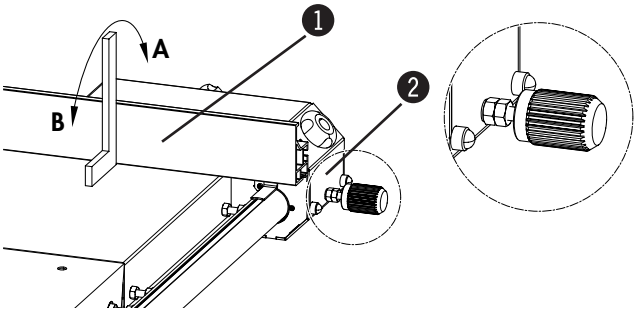

Tegning 11-2: Kontrol af vinklen på parallelanslaget

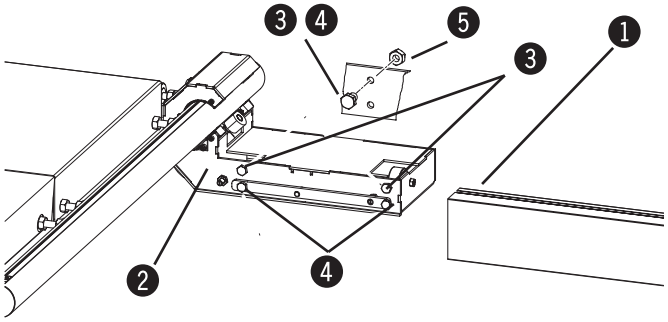

Tegning 11-3: Vinklen på linealen ved parallelanslaget indstilles igen

kun mulig ved: K3 winner

1. Sluk for maskinen, og foretag sikring af den mod genstart.
2. Kontroller vinklen på parallelanslaget og indstil den i givet fald igen.
3. Fjern parallelanslaget.
4. Kip parallelanslaget til side.
5. Indstil i retning »A«:
   - Hold skruen fast med en gaffelnøgle.
   - Løsn den indvendige møtrik med en gaffelnøgle.
   - Løsn skruen med ½ omdrejning.
   - Fastgør den indvendige møtrik.
6. Indstil i retning »B«:
   - Hold skruen fast med en gaffelnøgle.
   - Løsn den indvendige møtrik med en gaffelnøgle.
   - Løsn skruen med ½ omdrejning.
   - Fastgør den indvendige møtrik.
7. Monter parallelanslaget.
8. tilbage.
9. Kontroller vinklens indstilling med en ret vinkel og indstil den om nødvendigt igen.

1. Anlægsflader
2. Parallelanslaget
3. Skrue - Indstil i retning »A«
4. Skrue - Indstil i retning »B«
5. Møtrik

11.7 Indstilling af kugleholderen på skydebordet

Ved korte slag med skydebordet kan kugleholderen med tiden løbe af. Det betyder at man ikke længere kan nå den fulde skærelængde.

Afhjælpning:
1. Skub skydebordet over modstanden til yderstillingen ved anslaget.
2. Skub derefter skydebordet hurtigt i den anden retning til yderstillingen ved anslaget.

11.8 Klemkraften på parallelanslaget indstilles

Henvisning: Efterindstilling af klemkraft er kun mulig ved formatrundsav K3 winner.

Bemærk! Skade på materiel! Indstilling skal kun foretages, når klemkraften på parallelanslaget ikke er tiltrækkelig. En for kraftig klemkraft beskadiger parallelanslaget og anslagsoptagelsen.

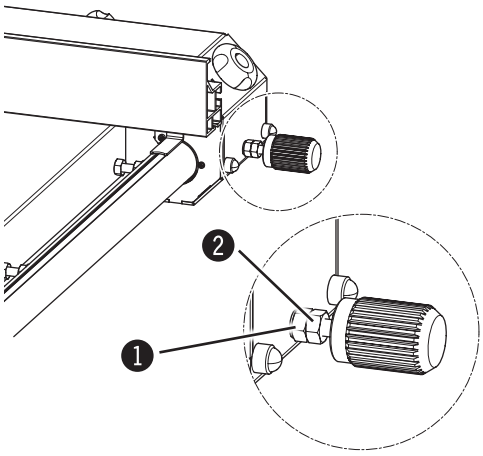

tegning 11-4: Klemkraften på parallelanslaget indstilles.

1. Maskinen afbrydes og sikres mod genstart.
2. Den indre møtrik fastholdes med svensknøgle.
3. Kontramøtrikken løsnes med svensknøgle.
4. Den indre møtrik drejes ½ omgang mod uret.
5. Kontramøtrikken fastgøres.
6. Kontroller indstilling af klemkraften - i givet fald indstilles den igen.

1 Møtrikken
2 Kontramøtrik

11.9 Profi-parallelanslag (Ekstraudstyr)

11.9.1 Indstilling af højde på anslagsskinnen til parallelanslaget

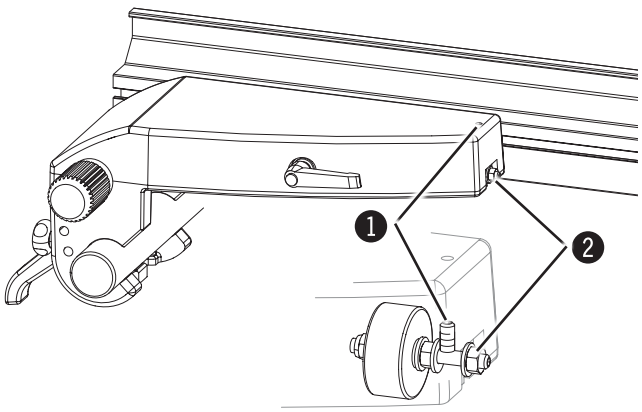

Fig. 11-5: Indstilling af højde på anslagsskinnen til parallelanslaget

1. Sluk for maskinen, og foretag sikring af den mod genstart.
2. Kontramøtrikken løsnes.
3. Indstil anslaget med indstillingsskruen.
4. Skru kontramøtrikken fast igen.
5. Kontrollér højdeindstillingen, og indstil igen ved behov.

1 Indstillingsskrue
2 Kontramøtrik

11.9.2 Justering af finindstillingen af parallelanslaget.

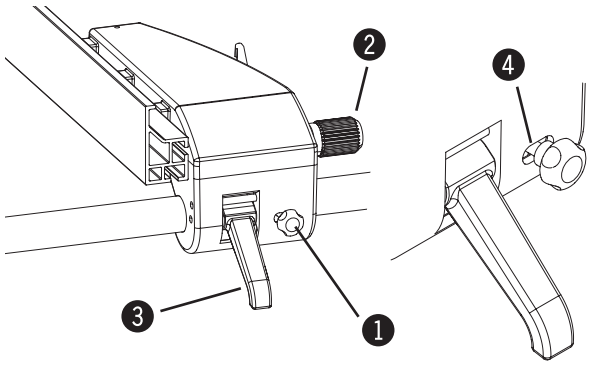

Fig. 11-6: Finindstilling

1. Sluk for maskinen
2. Skru fingerskruen fast.
3. Løsn spændehåndtaget.
4. Drej fingergrebet så meget, at gevindstangen befinder sig midt i det aflange hul.
5. Stram spændehåndtaget til.
6. Løsn fingerskruen.

1. Fingerskrue
2. Håndgreb
3. Spændehåndtaget
4. Gevindstang

11.9.3 Justering af klemkraften på parallelanslaget

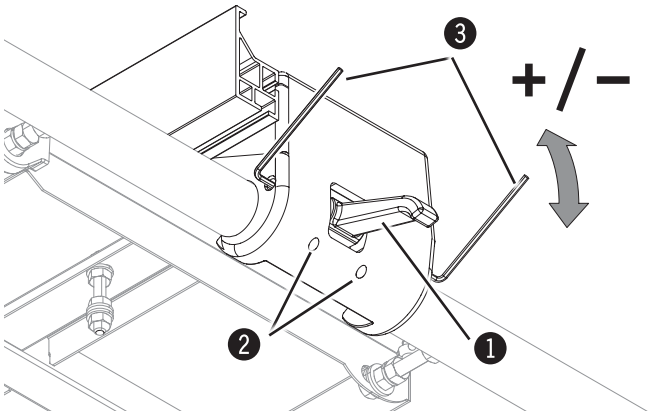

Fig. 11-7: Parallelanslaget - Standard

Nødvendigt værktøj:
2 x Unbraconøgle 3 mm / 4 mm

1. Sluk for maskinen, og foretag sikring af den mod genstart.
2. Løsn spændehåndtaget.
3. Klemskruen løsnes (2 x) (Unbraconøgle 3 mm)
4. Indstillingsskruerne indstilles ens med 2 unbraconøgle (4 mm). (tosidet)
5. Stram klemskruerne (2 x)
6. Kontroller indstillingen af klemkraften - indstil den om nødvendigt igen.

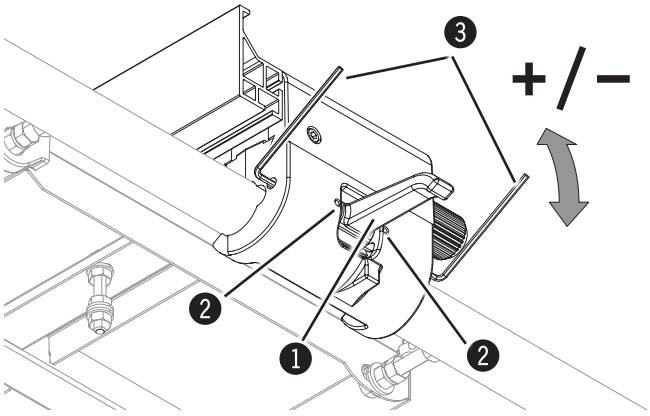

Fig. 11-8: Parallelanslaget - Finindstilling

1. Spændehåndtaget
2. Klemskruer
3. Indstillingsskruer

Hammer®

FELDER KG
KR-Felder-Straße 1, 6060 Hall in Tirol, AUSTRIA

+43 (0) 5223 / 58 50 0
+43 (0) 5223 / 56 13 0

info@felder-group.com
www.felder-group.com